wolter

STORMANN

Каталог вентиляционного оборудования

DAICHI

DW14-01.01.02

Корпусные вентиляторы серии KB

Корпус
Вентиляторы
Дополнительное оборудование
Аэродинамические характеристики вентилятора

5-25

Корпусные вентиляторы серии KBPF

Конструктивные особенности
Корпус
Вентиляторы
Двигатели
Дополнительное оборудование
Аэродинамические характеристики вентилятора

26-35

Кухонные вентиляторы KAF/KAT/

Конструктивные особенности
Двигатели
Крыльчатка
Регулировка скорости
Аэродинамические характеристики вентилятора

36-53

Условные обозначения

Символ	Обозначение	Символ	Обозначение	Символ	Обозначение
	5 ступенчатый трансформатор скорости		Переключатель скорости		Схема подключения
	Плавное управление трансформатором		Выключатель		Взрывозащищенное исполнение
	Тиристорный регулятор скорости		Вес	X	Размеры
	Реле защиты двигателя		Класс защиты двигателя		Аксессуары

Символ	Обозначение	Размерность
A	Площадь поперечного сечения	$м^2$
c	Скорость потока	м/с
C_{400v}	Конденсатор	µF
D_2	Диаметр крыльчатки	м
d	Диаметр канала	м
d_g	Эквивалентный диаметр	м
g	Ускорение силы тяжести	$м/с^2$
I_N	Номинальный ток	А
I_A / I_N	Отношение пускового тока к номинальному току	
Δ I	Текущее увеличение напряжения	%
l	Длина канала	м
L_{PA}	А-взвешенный уровень звукового давления	дБ(А)
L_{WA}	А-взвешенный уровень звуковой мощности	дБ(А)
L_{WA2}	Уровень звуковой мощности для окружающей среды	дБ(А)
L_{WA3}	Уровень звуковой мощности на входе в воздуховод	дБ(А)
L_{WA4}	Уровень звуковой мощности на выходе из воздуховода	дБ(А)
L_{WA5}	Уровень звуковой мощности на входе без воздуховода	дБ(А)
L_{WA6}	Уровень звуковой мощности на выходе	дБ(А)
n	Число оборотов	1/мин
P_1	Потребляемая мощность двигателя	кВт
$p_{st}(p_{fa})$	Статическое давление	Па
Δp_{st}	Перепад статического давления	Па
$\Delta p_{fa\ min}$	Минимальный требуемый подпор	Па
p_d	Динамическое давление	Па
p_{d2}	Динамическое давление на выходе вентилятора	Па
Δp_d	Перепад динамического давления	Па
p_t	Общее давление	Па
Δp_t	Перепад общего давления	Па
T	Температура в Кельвин	K
t	Температура по Цельсию	°C
t_R	Максимально допустимая температура среды	°C
u_2	Максимальная скорость рабочего колеса	м/с
V	Скорость потока	$м^3/ч$
ρ	Плотность среды	$кг/м^3$

Маркировка вентилятора

KB 500 - 10 / TRZ180

Тип вентилятора

Диаметр рабочего колеса

Корпусные вентиляторы

Конструктивные особенности

Корпус

- Каркас выполнен из экструдированных алюминиевых профилей, соединенных между собой пластиковыми или алюминиевыми уголками.
- Боковые панели из оцинкованной листовой стали с дополнительным эпоксидным покрытием.
- Панели изотермические, для обеспечения низкого уровня шума.
- Сервисные двери на стороне обслуживания (опция).
- Всепогодная версия с алюминиевыми боковыми пластинами и защитным козырьком.

Вентиляторы

- Корпусные вентиляторы имеют вперед (TRZ) и назад (HRZ) загнутые лопатки.
- Вентиляторы, оснащенные двигателем типа DRS, регулируются трансформатором.

Установки и обслуживания

- Сменные боковые панели обеспечивают легкий монтаж.
- Минимальное техобслуживание.
- Электрическое подключение через водонепроницаемую клеммную коробку.

Дополнительное оборудование

Гибкое соединение

Гибкое соединение состоит из двух оцинкованных фланцев, которые соединены друг с другом газонепроницаемым материалом.

При заказе гибкого соединения обратите внимание на соответствие размеров на входе и выходе.

Фланцы

На входе и выходе можно использовать оцинкованные фланцы.

Заслонки

Заслонки с приводом типа — JK используются для регулирования объема воздуха и доступны в любом типоразмере.

Аэродинамические характеристики вентилятора

Аэродинамические характеристики для данного типа вентиляторов были измерены в монтажном положении D (устанавливается на напорной стороне и открытой со стороны всасывания в соответствии с DIN 24 163) и показывают изменение полного давления (Δp_t) в зависимости от расхода воздуха. Динамическое давление (p_{d2}) определяется на выпускном фланце вентилятора.

Звуковой уровень

Данные таблиц показывают А-взвешенный L_{WA6} уровень звуковой мощности, на выходе в децибелах. А-взвешенный уровень звуковой мощности на входной стороне L_{WA5} в соответствии с DIN 45 635, часть 38, получают следующим образом:

$$L_{WA5} \approx L_{WA6} - 6\ dB$$

А-взвешенный уровень звуковой мощности L_{WA2} согласно DIN 45 635, часть 38, может быть рассчитан с помощью относительного уровня мощности звука (см. ниже):

$$L_{WA2} \approx L_{WA6} - 25\ dB$$

А-взвешенный уровень звукового давления L_{PA} на расстоянии 1 метра, получается путем вычитания 7 dB(A) А-взвешенного уровня звуковой мощности:

$$L_{PA(1m)} \approx L_{WA2} - 7\ dB$$

Важно отметить, что отражение и характеристики помещения, а так же резонансные частоты влияют на уровни звукового давления по-разному.

А-взвешенный октавный уровень звуковой мощности является важным для выбора подходящего шумоглушителя. Он получается следующим образом:

$$L_{WAokt} = L_{WA6} + L_{WArel}$$

Относительные А-взвешенные октавные уровни звуковой мощности L_{WArel} в октавной средней частоте могут быть взяты из таблиц соответствующего вентилятора. Эти уровни были установлены на уровне 0,5 x Vmax.

Допустимые отклонения

Допустимые отклонения характеристик вентиляторов соответствуют DIN 24 166.

Относительный А-взвешенный уровень звуковой мощности

f_M [Гц]			L_{WA}	125 Гц	250 Гц	500 Гц	1 кГц	2 кГц	4 кГц	8 кГц
4-полюсный	L_{WA6rel} [dB(A)]	к выходу	0	-16	-14	-8	-5	-6	-7	-17
	L_{WA5rel} [dB(A)]	к входу	-6	-19	-21	-12	-11	-13	-15	-24
	L_{WA2rel} [dB(A)]	к окружению	-25	-30	-32	-34	-32	-37	-42	-49
6-полюсный	L_{WA6rel} [dB(A)]	к выходу	0	-13	-13	-7	-6	-5	-7	-15
	L_{WA5rel} [dB(A)]	к входу	-6	-21	-21	-13	-12	-12	-13	-20
	L_{WA2rel} [dB(A)]	к окружению	-25	-34	-34	-29	-32	-34	-39	-46

Корпусные вентиляторы

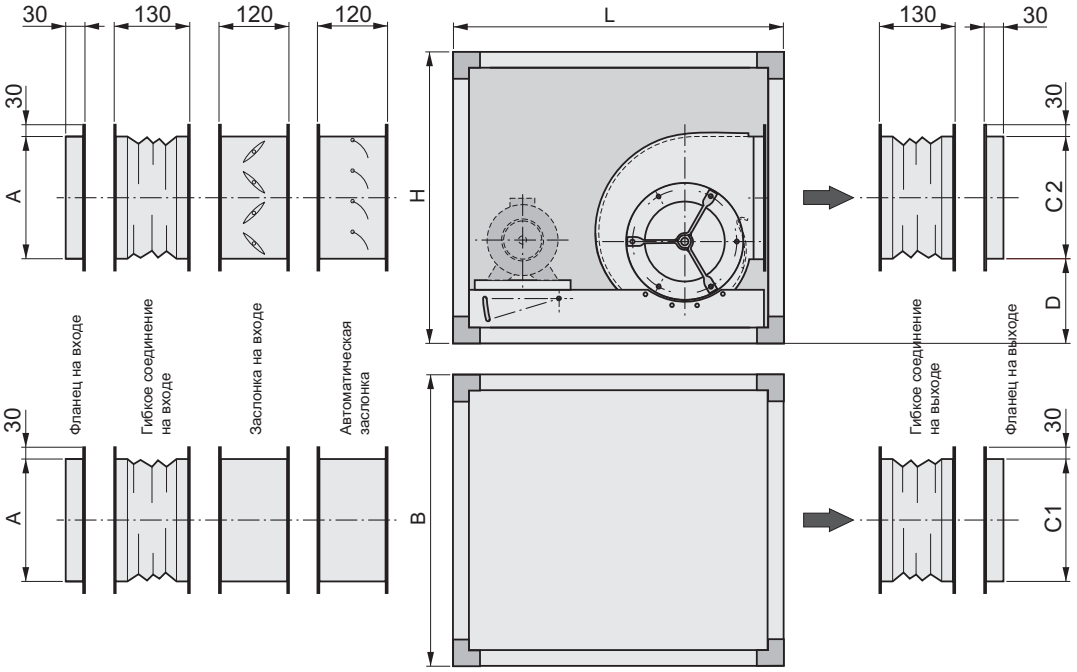

Типоразмер	A [мм]	B [мм]	C1 [мм]	C2 [мм]	D [мм]	H [мм]	L [мм]	Вентилятор	Привод*	$\dot{V}_{max}$ [м³/ч]	Δp_{tmax} [Па]	★
500-10	317	500	226	226	175	500	710	TRZ 180	1	3200	1500	DS5
500-11	317	500	226	226	175	500	710	HRZ 180	1	2400	1800	DS5
500-20	317	500	252	252	154	500	710	TRZ 200	1	3200	1800	DS5
500-21	317	500	252	252	154	500	710	HRZ 200	1	2800	2000	DS5
500-30	317	500	255	224	153	500	500	DRSE 180-4	2	1600	220	E11
500-40	317	500	287	250	153	500	500	DRSE 200-4	2	1760	280	E11
630-10	402	630	282	282	168	630	900	TRZ 225	1	4800	1800	DS5/DD5
630-11	402	630	282	282	168	630	900	HRZ 225	1	4400	2500	DS5/DD5
630-20	402	630	317	317	179	630	900	TRZ 250	1	4800	1800	DS5/DD5
630-21	402	630	317	317	179	630	900	HRZ 250	1	5600	2500	DS5/DD5
630-30	402	630	282	282	168	630	630	DRSE 225-4	2	2000	300	E13-L
630-31	402	630	282	282	168	630	630	DRSD 225-4	2	2400	300	DD0
630-40	402	630	317	317	179	630	630	DRSE 250-4	2	2800	380	E13-L
630-42	402	630	317	317	179	630	630	DRSD 250-4	2	2600	360	DD0
800-10	502	800	357	357	253	800	1000	TRZ 280	1	6400	1800	DS5/DD5
800-11	502	800	357	357	253	800	1000	HRZ 280	1	6400	2500	DS5/DD5
800-20	502	800	402	402	272	800	1000	TRZ 315	1	8000	1800	DS5/DD5
800-21	502	800	402	402	272	800	1000	HRZ 315	1	7200	2000	DS5/DD5
800-30	502	800	357	357	253	800	800	DRSE 280-4	2	4400	480	E13-L
800-31	502	800	357	357	253	800	800	DRSE 280-6	2	3600	220	E13-L
800-32	502	800	357	357	253	800	800	DRSD 280-4	2	5200	500	DD0
800-33	502	800	357	357	253	800	800	DRSD 280-6	2	3600	240	DD0
800-40	502	800	402	402	272	800	800	DRSD 315-4	2	7200	600	DD0
800-41	502	800	402	402	272	800	800	DRSD 315-6	2	5200	280	DD0
1000-10	879	1020	659	659	231	1020	1270	TRZ 355	1	11200	1600	DS5/DD5
1000-11	879	1020	659	659	231	1020	1270	HRZ 355	1	9600	2000	DS5/DD5
1000-20	879	1020	659	659	231	1020	1270	TRZ 400	1	12000	2000	DS5/DD5
1000-21	879	1020	659	659	231	1020	1270	HRZ 400	1	12000	2000	DS5/DD5
1000-30	879	1020	659	659	231	1020	1020	DRSD 355-4	2	10400	800	DD0
1000-31	879	1020	659	659	231	1020	1020	DRSD 355-6	2	7600	380	DD0
1000-40	879	1020	659	659	231	1020	1020	DRSD 400-4	2	10400	950	DD0
1000-41	879	1020	659	659	231	1020	1020	DRSD 400-6	2	14000	500	DD0
1250-10	1129	1270	750	750	340	1270	1270	TRZ 450	1	14400	1600	DS5/DD5
1250-11	1129	1270	750	750	340	1270	1270	HRZ 450	1	12800	1800	DS5/DD5
1250-20	1129	1270	750	750	340	1270	1270	TRZ 500	1	20000	1500	DS5/DD5
1250-21	1129	1270	750	750	340	1270	1270	HRZ 500	1	20000	1600	DS5/DD5

* Тип привода:
1 = ременной привод со стандартным двигателем 400 В, регулирование скорости доступно в качестве опции.
2 = Прямой привод с внешним ротором двигателя 230 и 400 В, регулирование скорости

KB 500-10 / TRZ 180

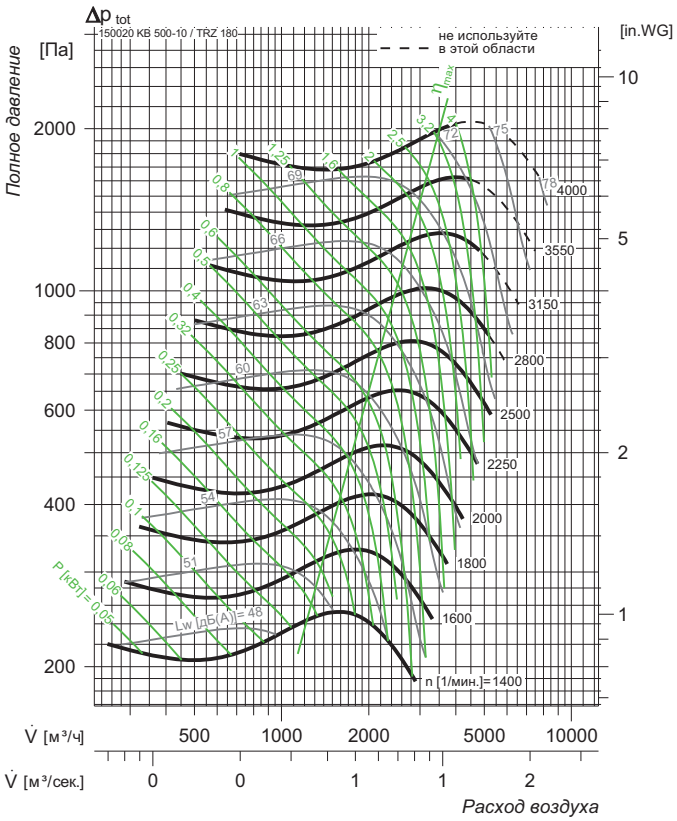

Тип:	KB 500-10 / TRZ 180	Артикул:	150020	42	кг

KB 500-11 / HRZ 180

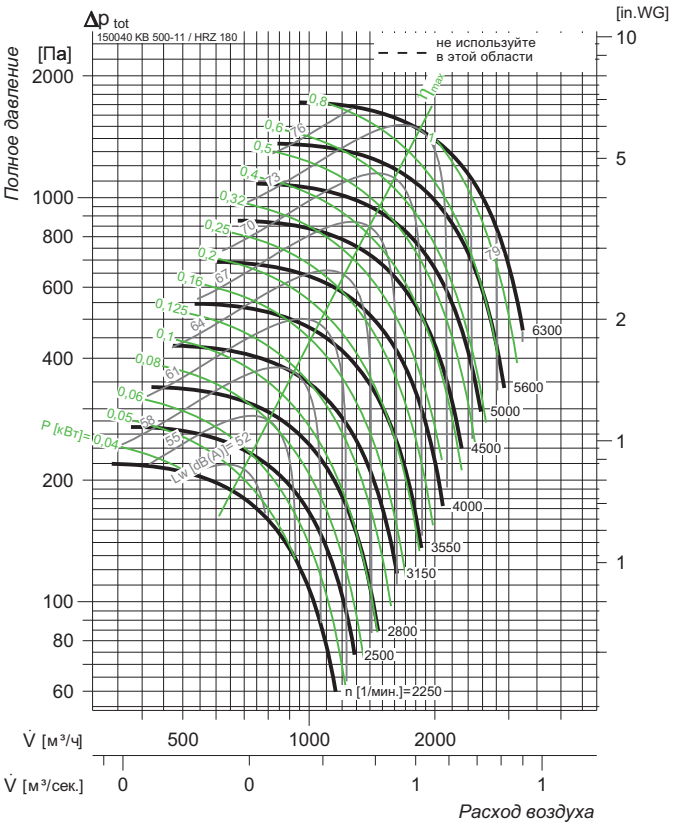

Тип:	KB 500-11 / HRZ 180	Артикул:	150040	41	кг

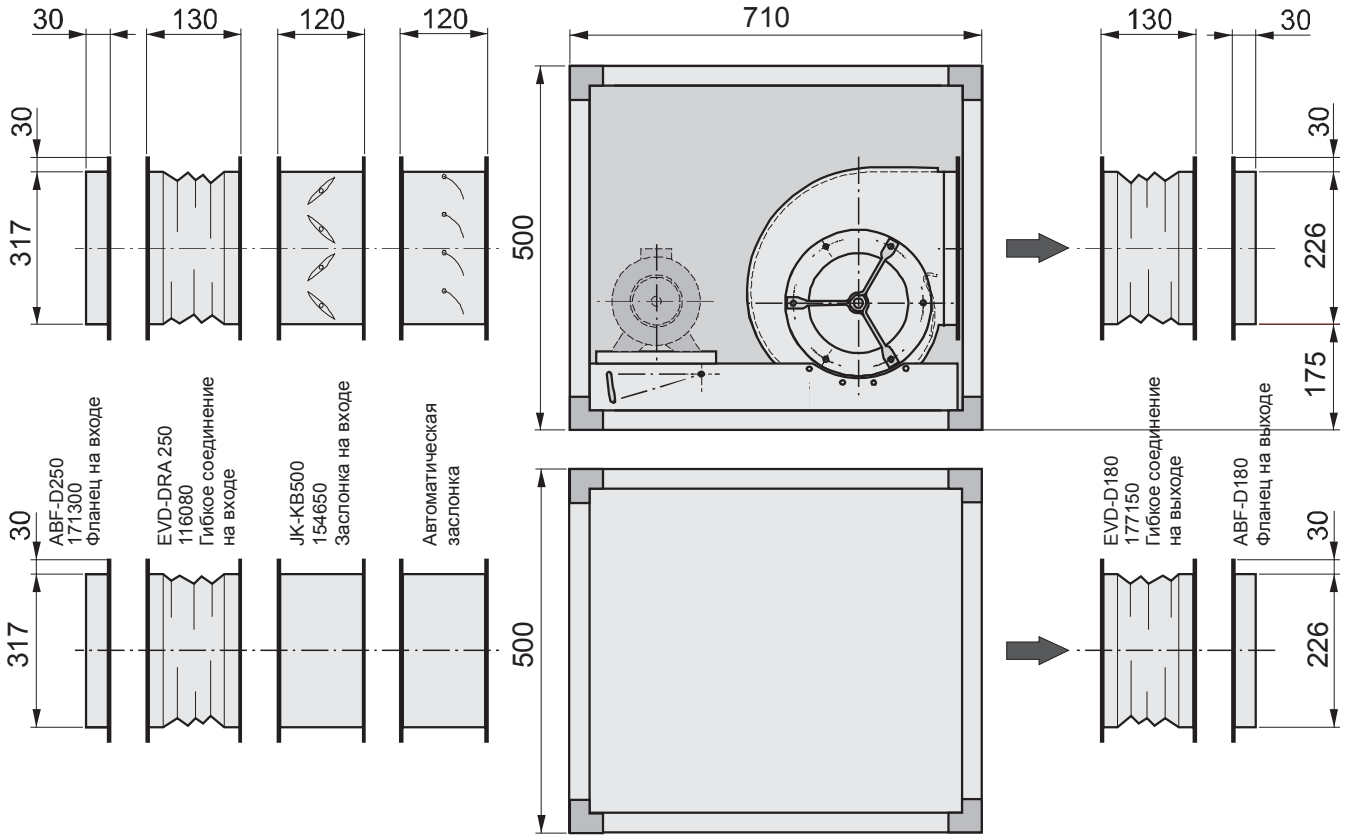

Корпусные вентиляторы

KB 500-20 / TRZ 200

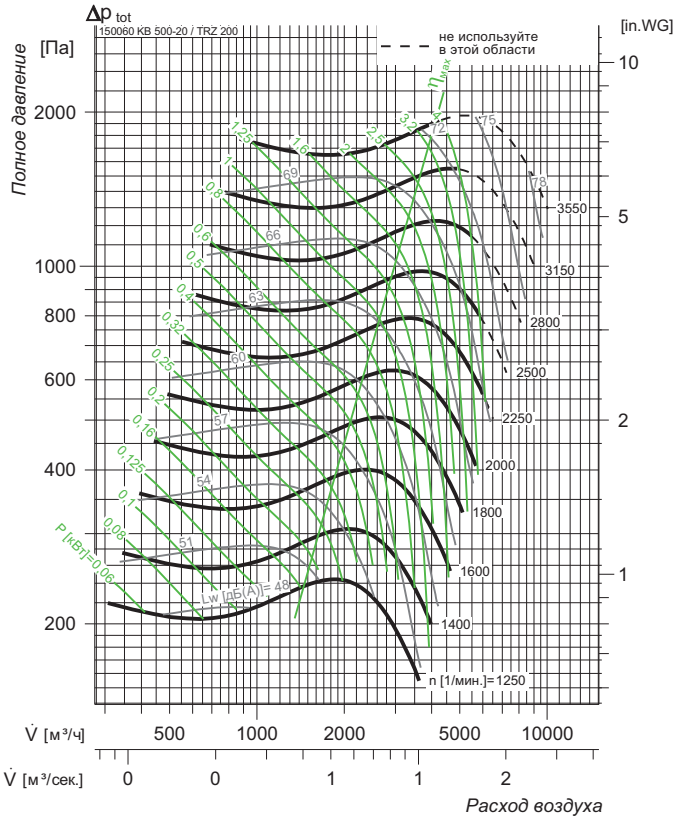

Тип:	KB 500-20 / TRZ 200	Артикул:	150060	43	кг

KB 500-21 / HRZ 200

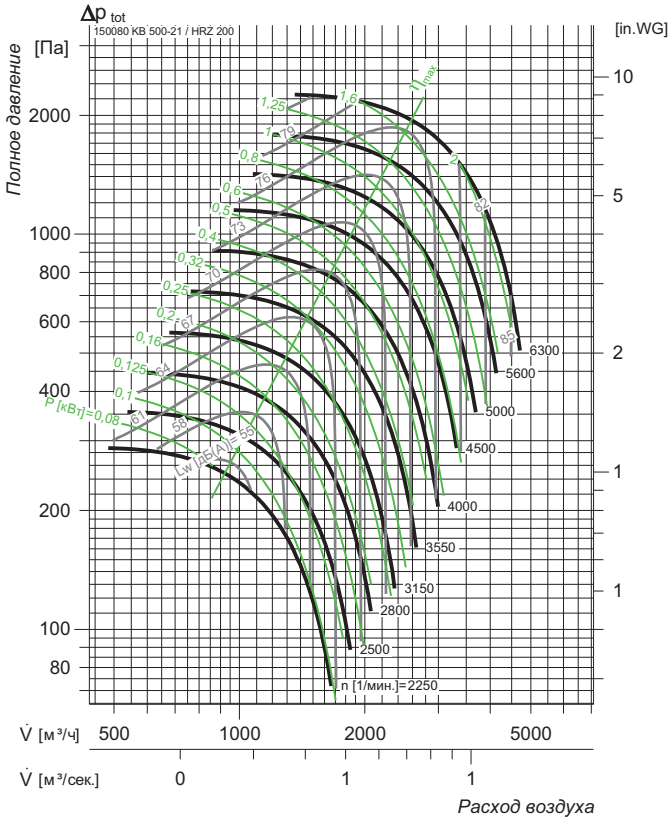

Тип:	KB 500-21 / HRZ 200	Артикул:	150080	42	кг

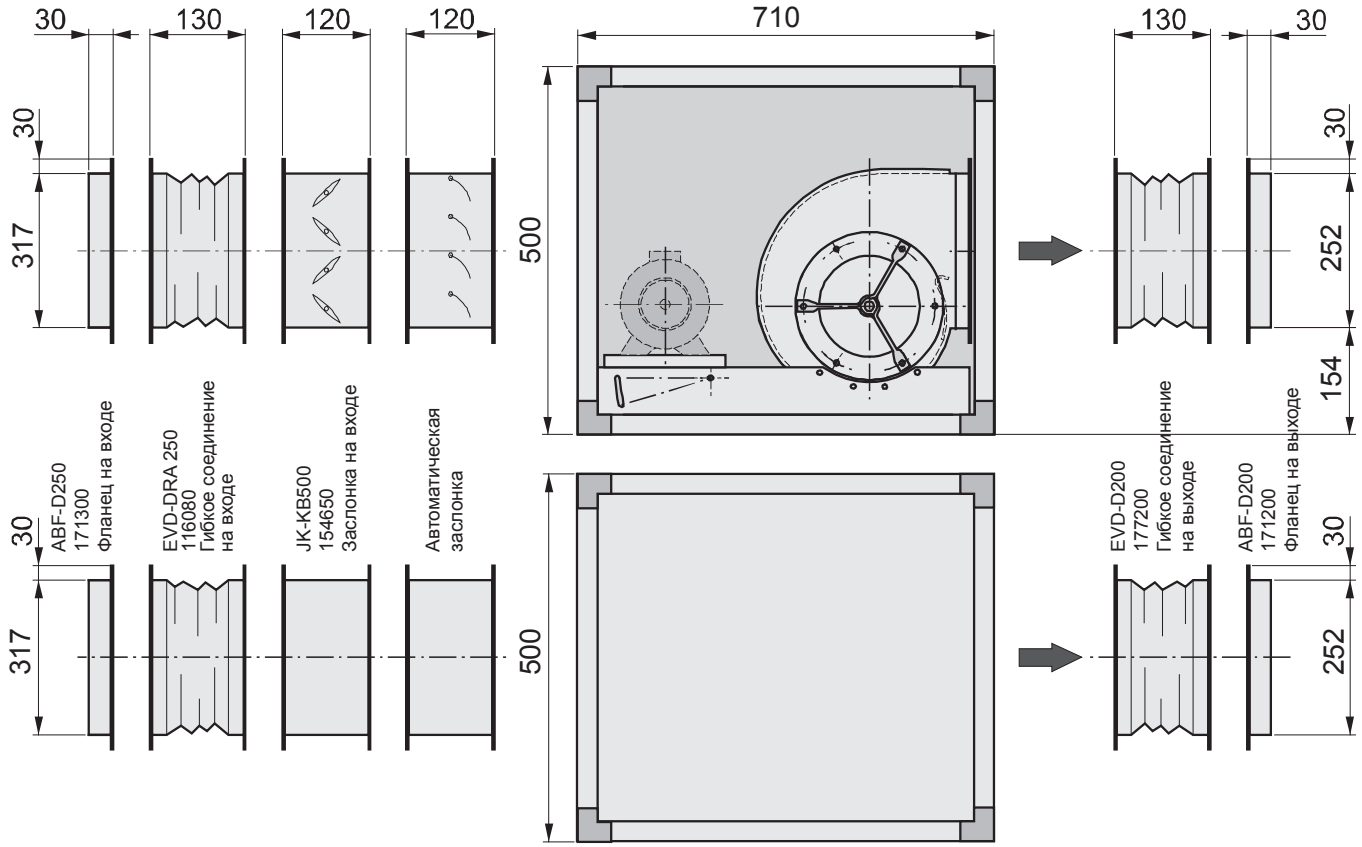

KB 500-30 / DRSE 180-4

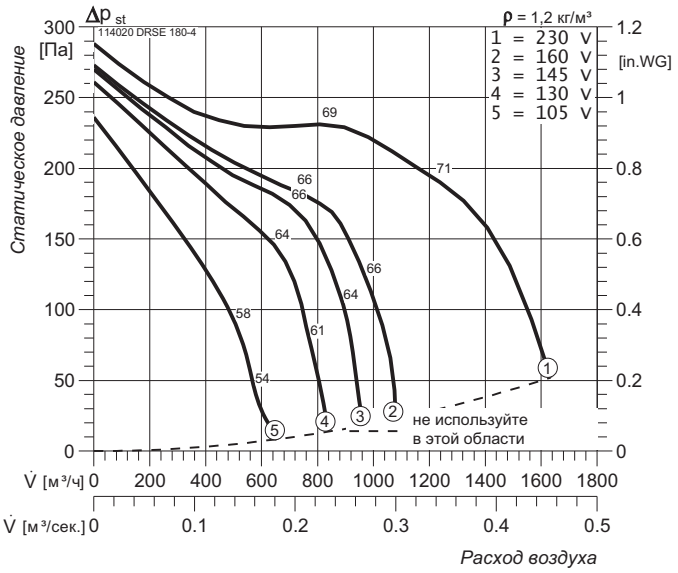

KB 500-40 / DRSE 200-4

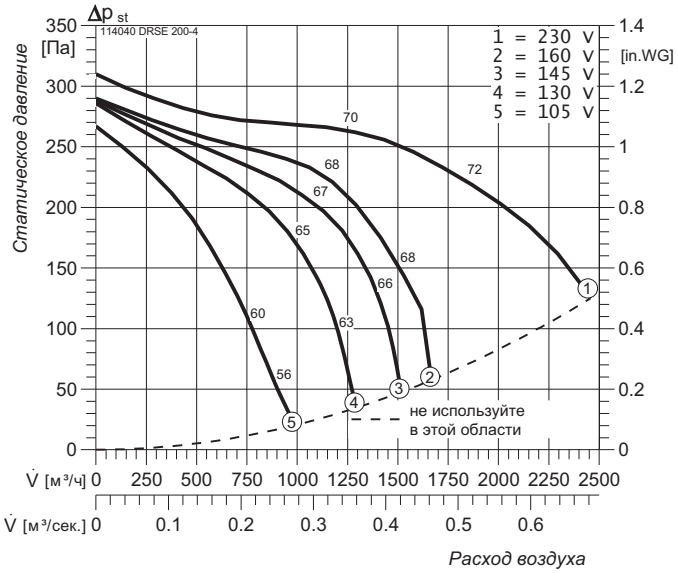

Наименование / Характеристика		KB 500-30 / DRSE 180-4	KB 500-40 / DRSE 200-4
Напряжение питания	В, Гц	230, 50	230, 50
Потребляемая мощность	кВт	0.35	0.49
Рабочий ток	А	1.4	2.1
Частота вращения	мин.-1	1080	1230
Максимальная температура перемещаемого воздуха	°C	40	40
Класс защиты двигателя	IP	54	54
Вес	кг	44	45
Схема подключения		E13	E13
Регулятор скорости		STR 2.2	STR 3.5

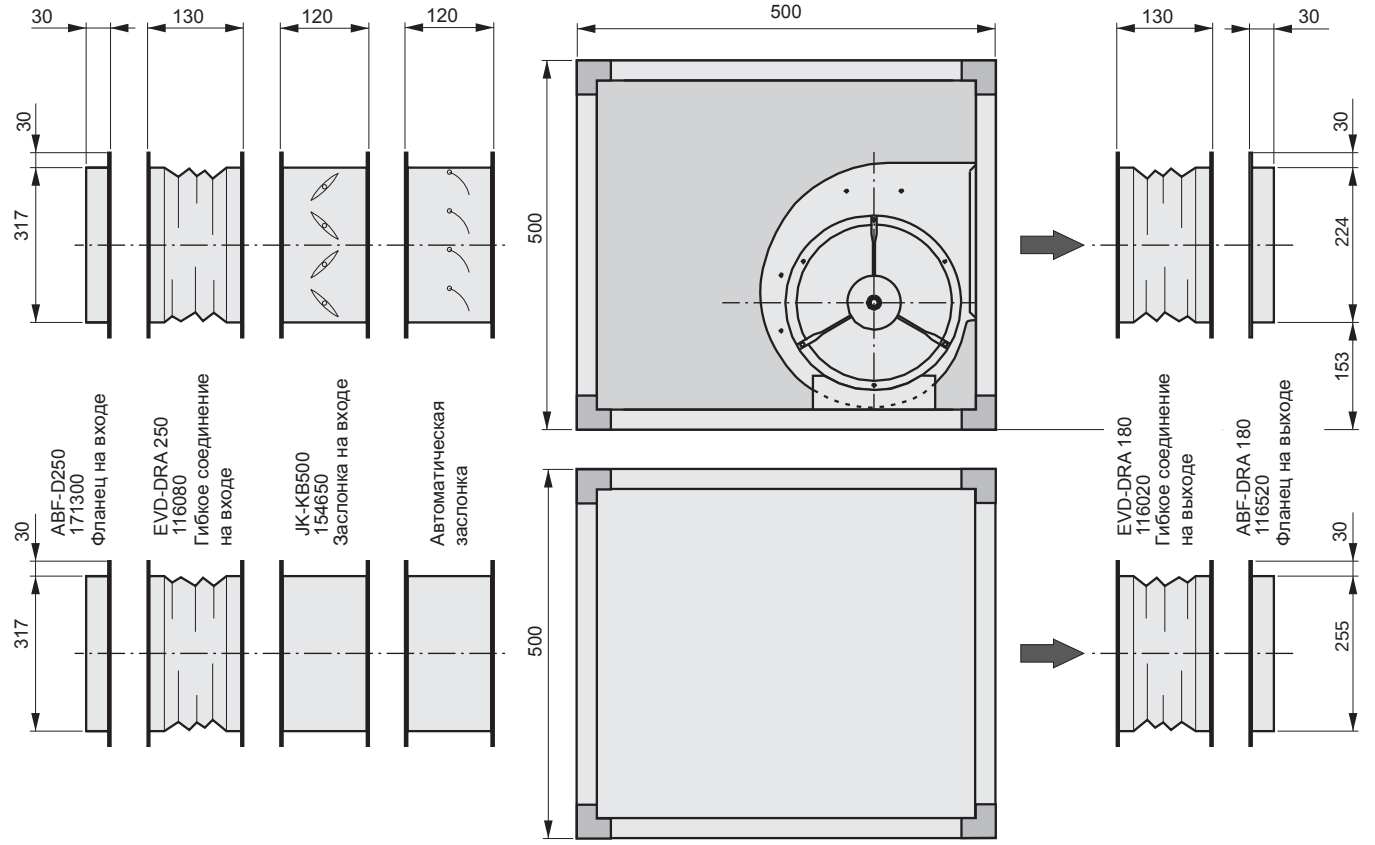

Корпусные вентиляторы

KB 630-10 / TRZ 225

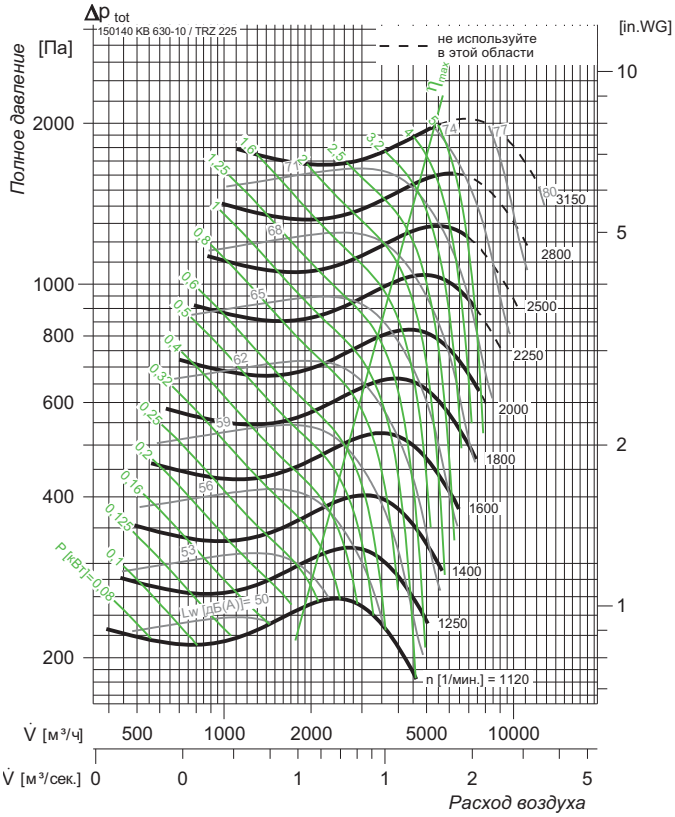

Тип:	KB 630-10 / TRZ 225	Артикул:	150140	80	кг

KB 630-11 / HRZ 225

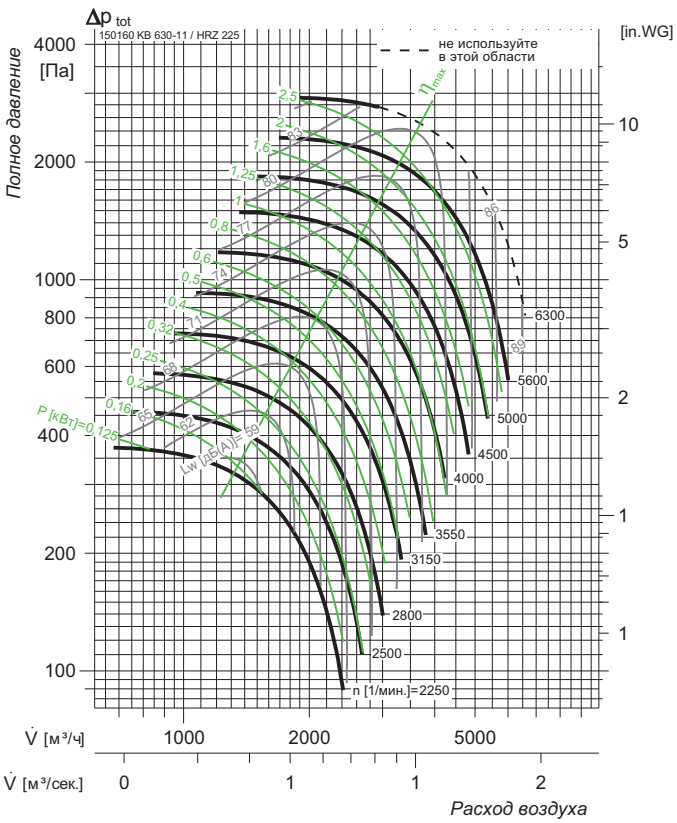

Тип:	KB 630-11 / HRZ 225	Артикул:	150160	55	кг

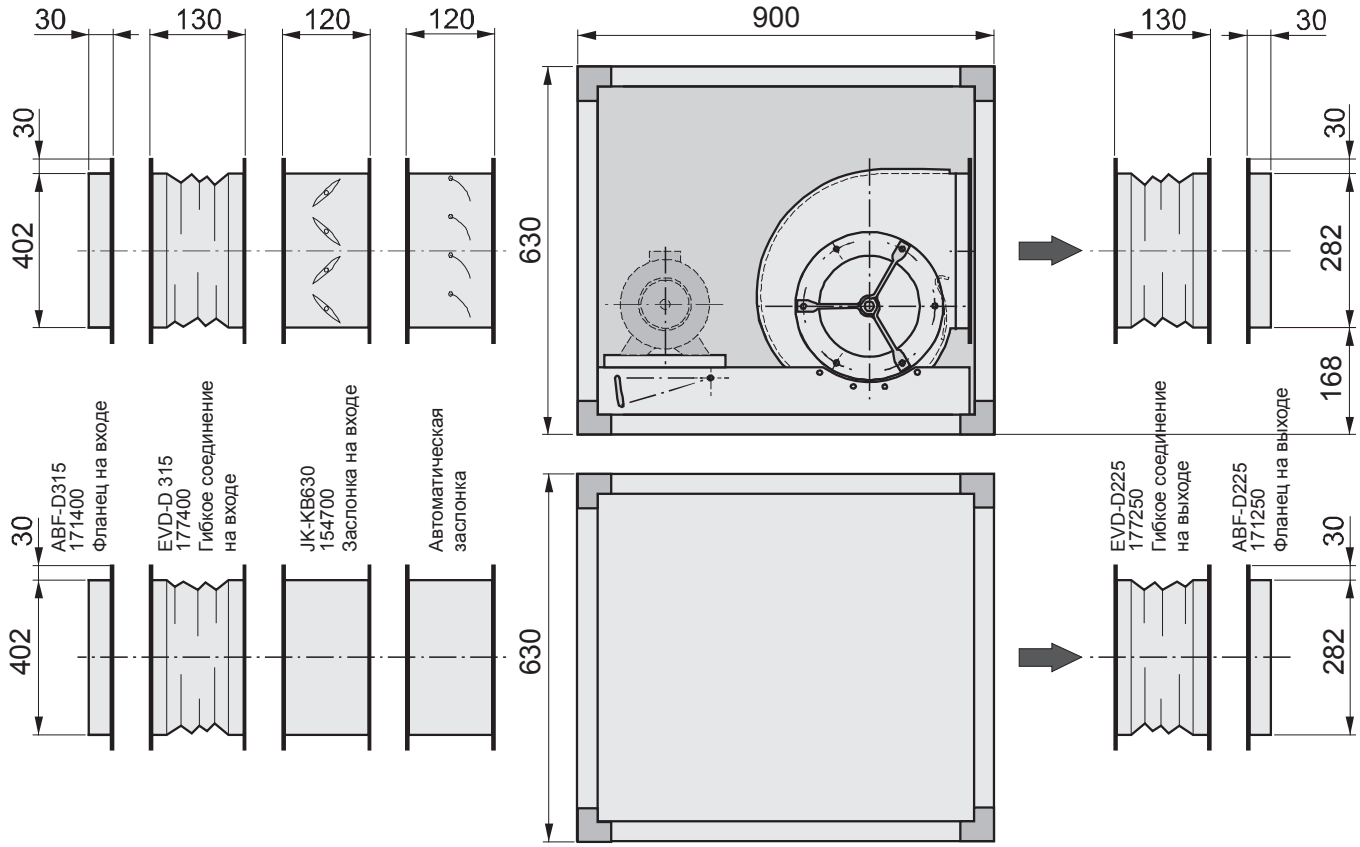

KB 630-20 / TRZ 250

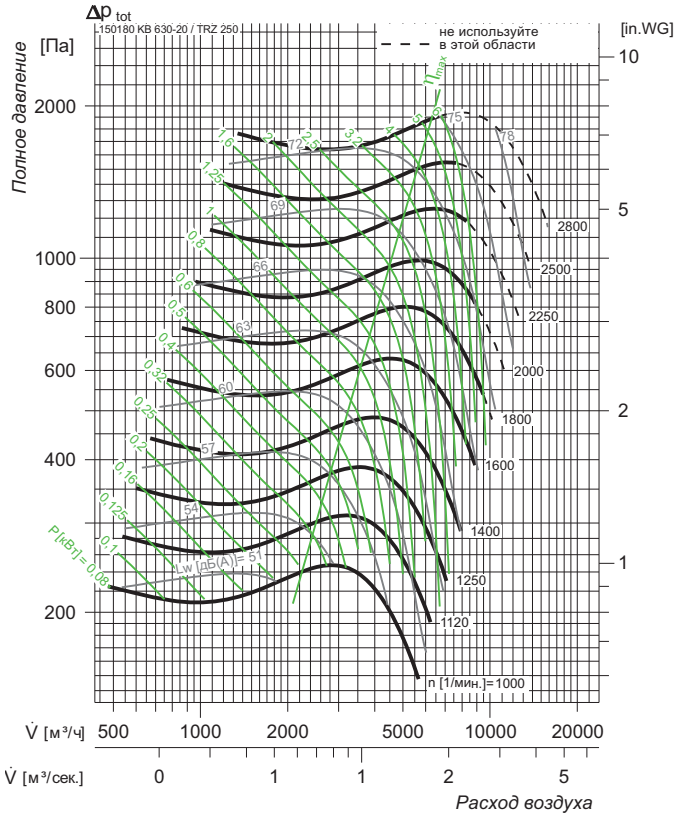

Тип:	KB 630-20 / TRZ 250	Артикул: 150180	59	кг

KB 630-21 / HRZ 250

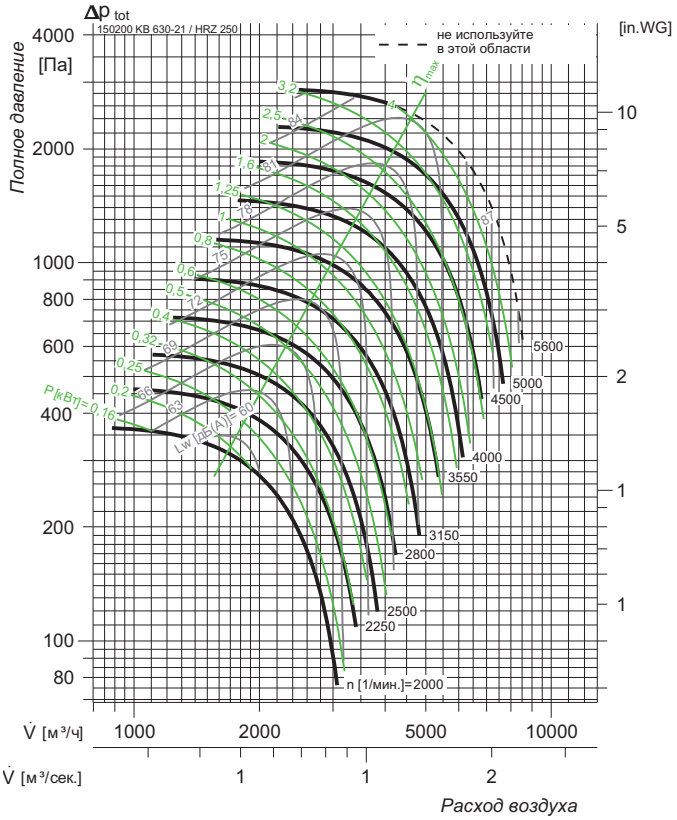

Тип:	KB 630-21 / HRZ 250	Артикул: 150200	57	кг

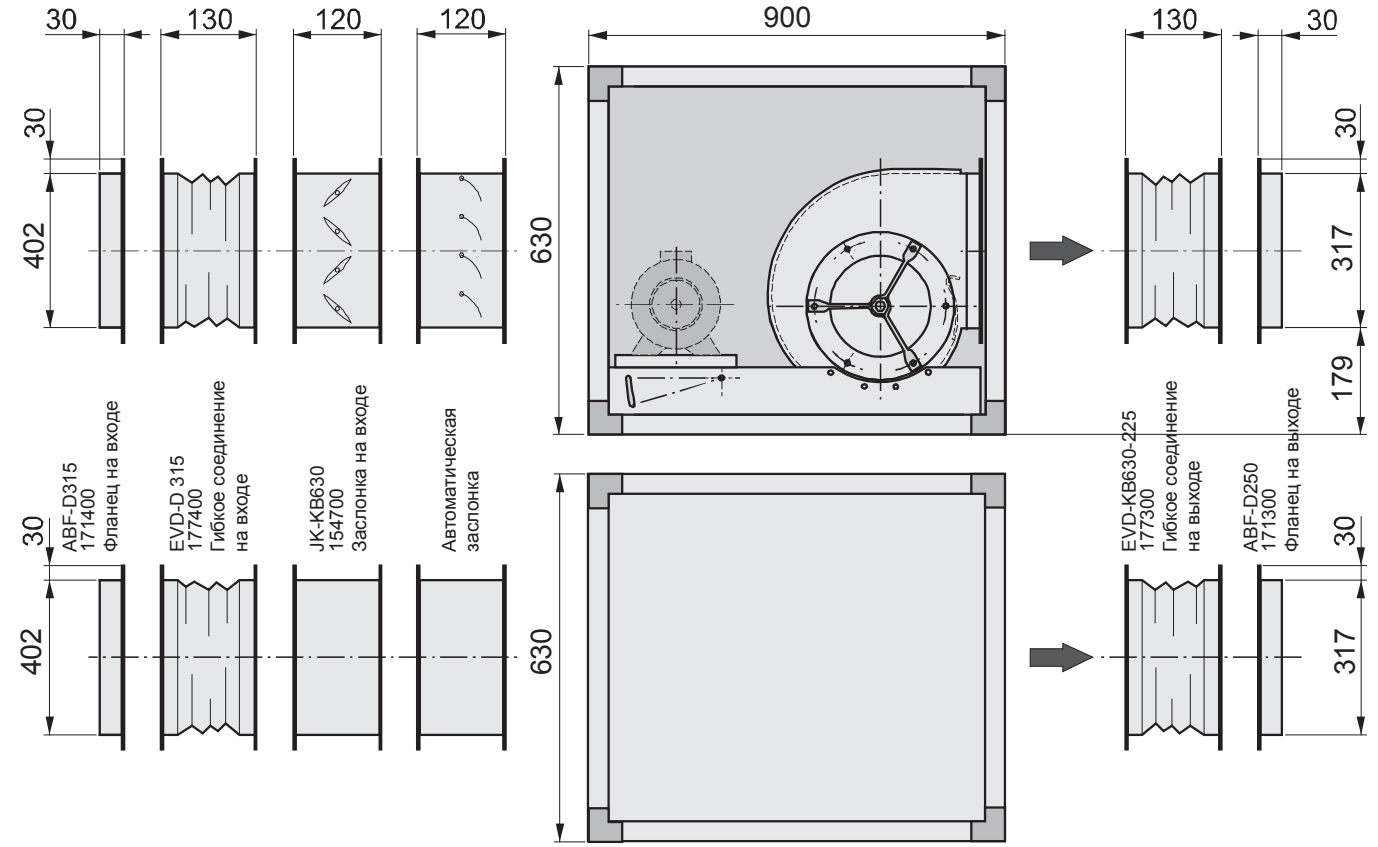

Корпусные вентиляторы

KB 630-30 / DRSE 225-4

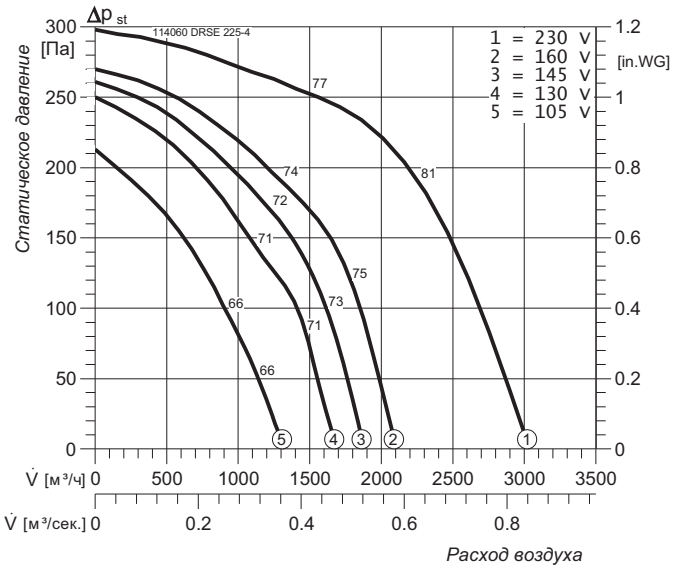

KB 630-31 / DRSD 225-4

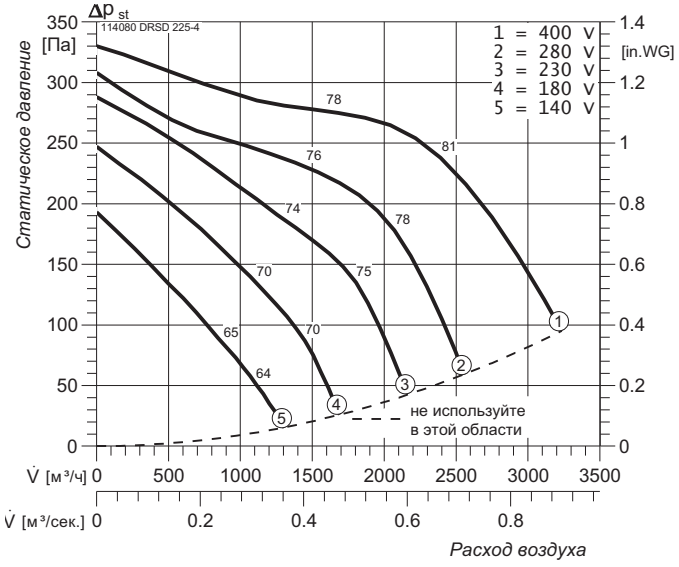

Наименование / Характеристика		KB 630-30 / DRSE 225-4	KB 630-31 / DRSD 225-4
Напряжение питания	В, Гц	230, 50	400, 50
Потребляемая мощность	кВт	0.73	0.8
Рабочий ток	А	3.25	1.55
Частота вращения	мин.-1	950	1130
Максимальная температура перемещаемого воздуха	°C	40	40
Класс защиты двигателя	IP	54	54
Вес	кг	64	62
Схема подключения		E13	DD0b
Регулятор скорости		STR 5.0	STRS 2.5

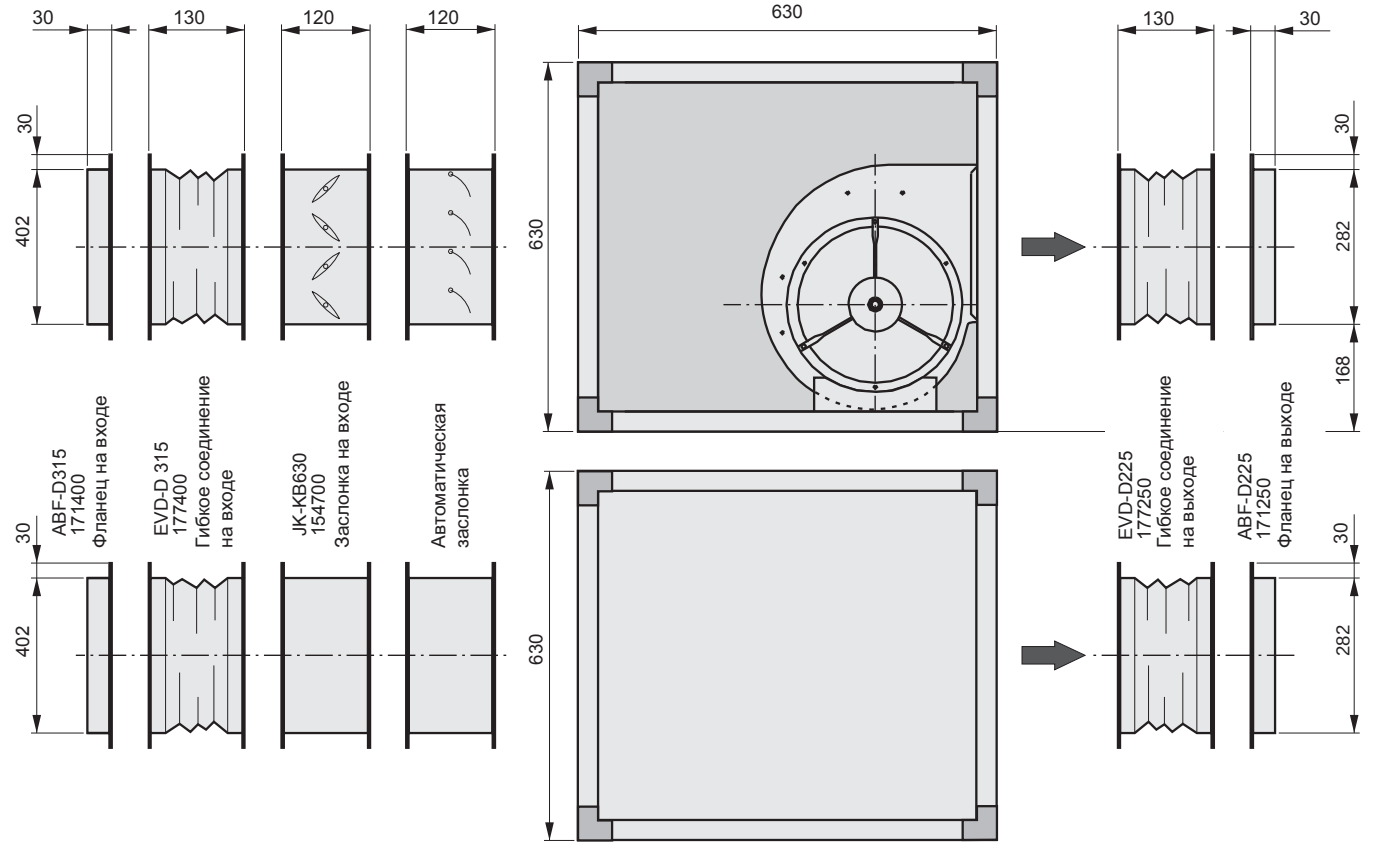

KB 630-40 / DRSE 250-4

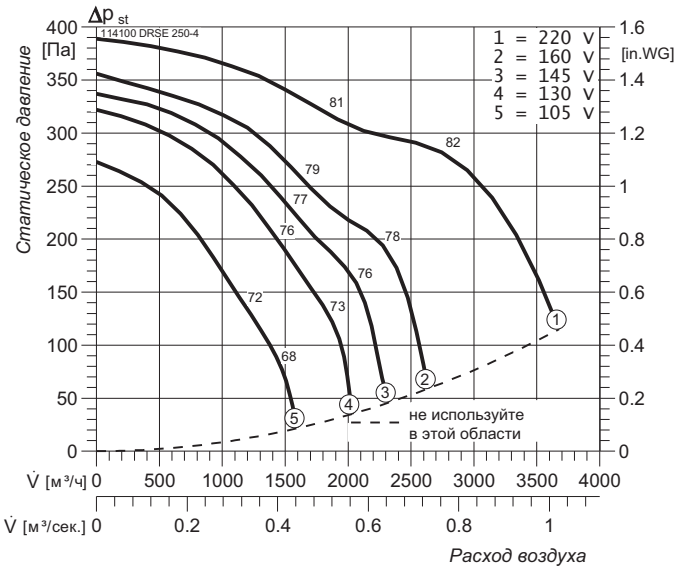

Наименование / Характеристика		KB 630-40 / DRSE 250-4
Напряжение питания	В, Гц	230, 50
Потребляемая мощность	кВт	1.15
Рабочий ток	А	5.15
Частота вращения	мин.-1	1080
Максимальная температура перемещаемого воздуха	°C	40
Класс защиты двигателя	IP	54
Вес	кг	70
Схема подключения		E13
Регулятор скорости		STR 7.5

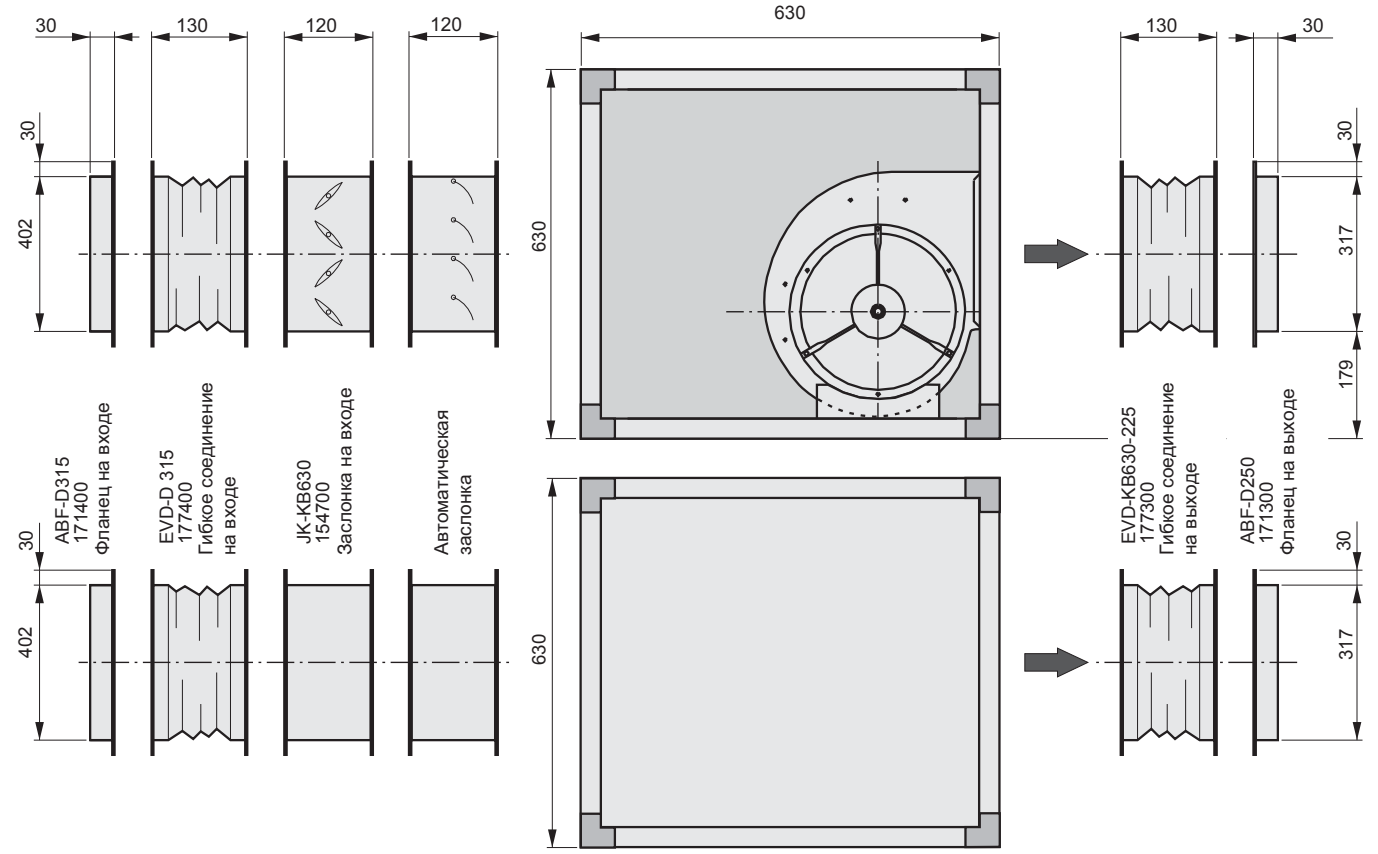

Корпусные вентиляторы

KB 630-42 / DRSD 250-4

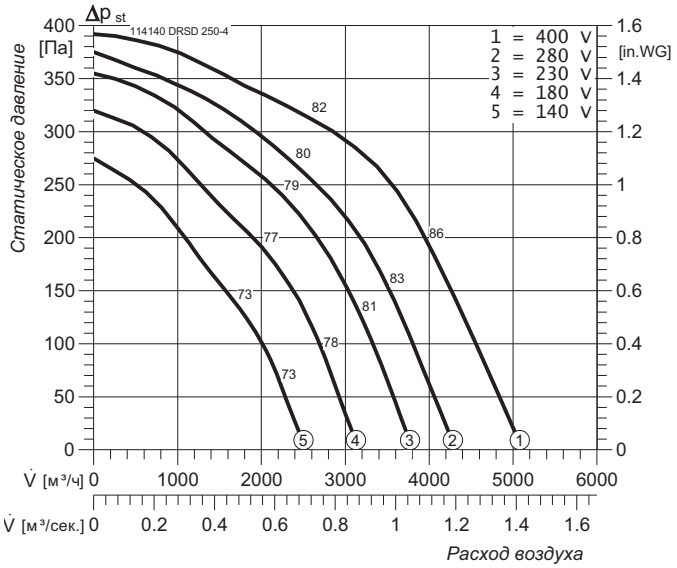

Наименование / Характеристика		KB 630-42 / DRSD 250-4
Напряжение питания	В, Гц	400, 50
Потребляемая мощность	кВт	1.6
Рабочий ток	А	2.95
Частота вращения	мин.-1	1200
Максимальная температура перемещаемого воздуха	°C	50
Класс защиты двигателя	IP	54
Вес	кг	70
Схема подключения		DD0b
Регулятор скорости		STRS 4.0

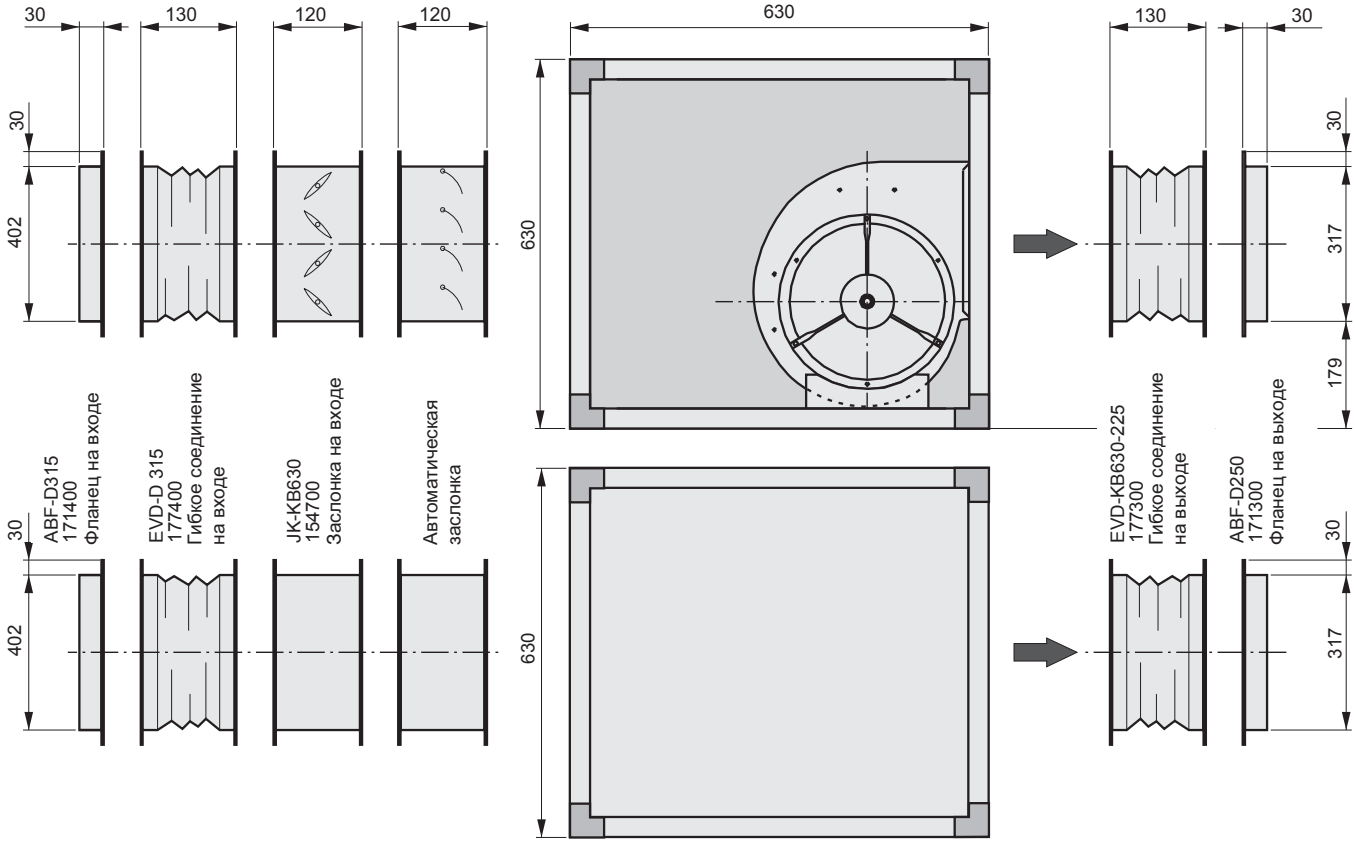

KB 800-10 / TRZ 280

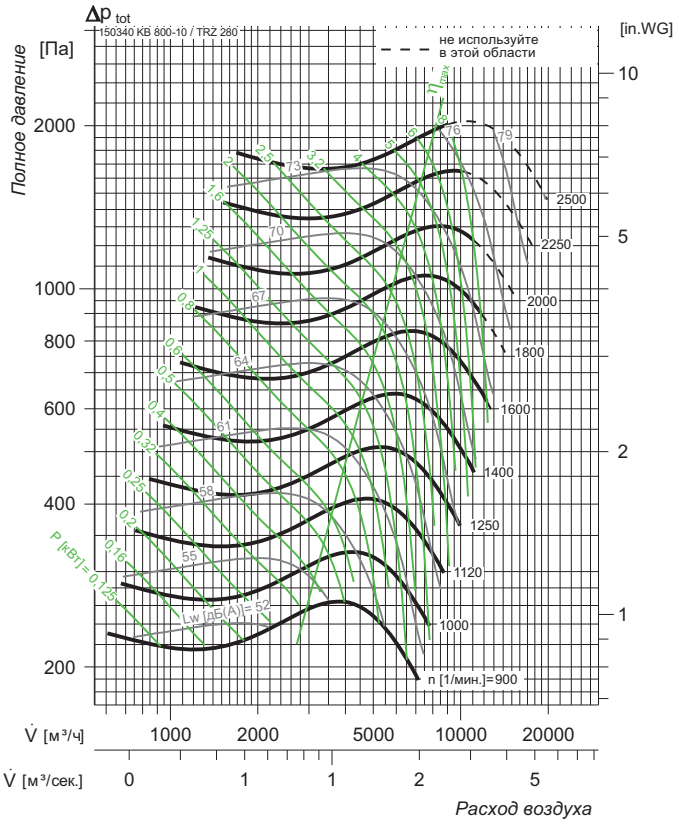

Тип:	KB 800-10 / TRZ 280	Артикул: 150340	79	кг

KB 800-11 / HRZ 280

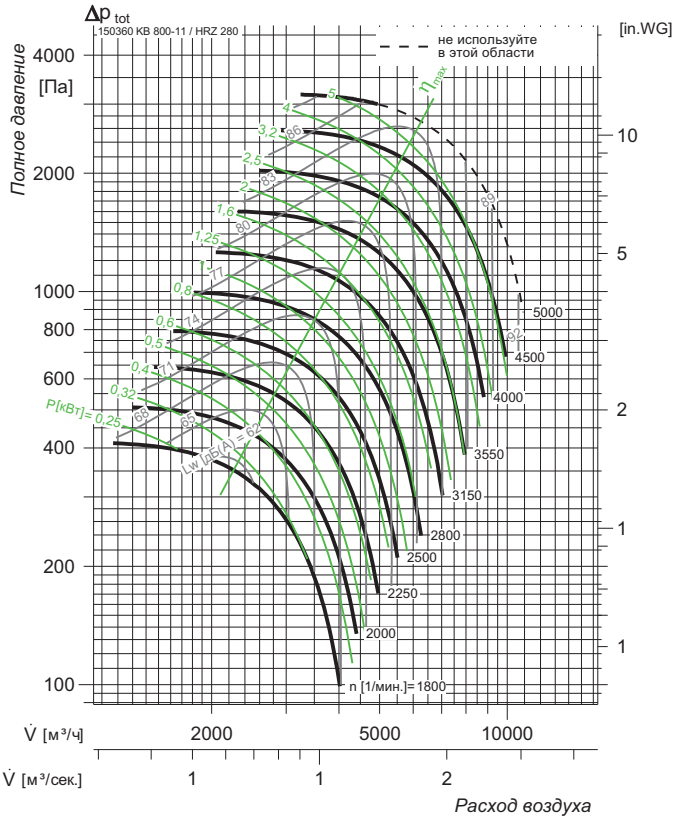

Тип:	KB 800-11 / HRZ 280	Артикул: 150360	78	кг

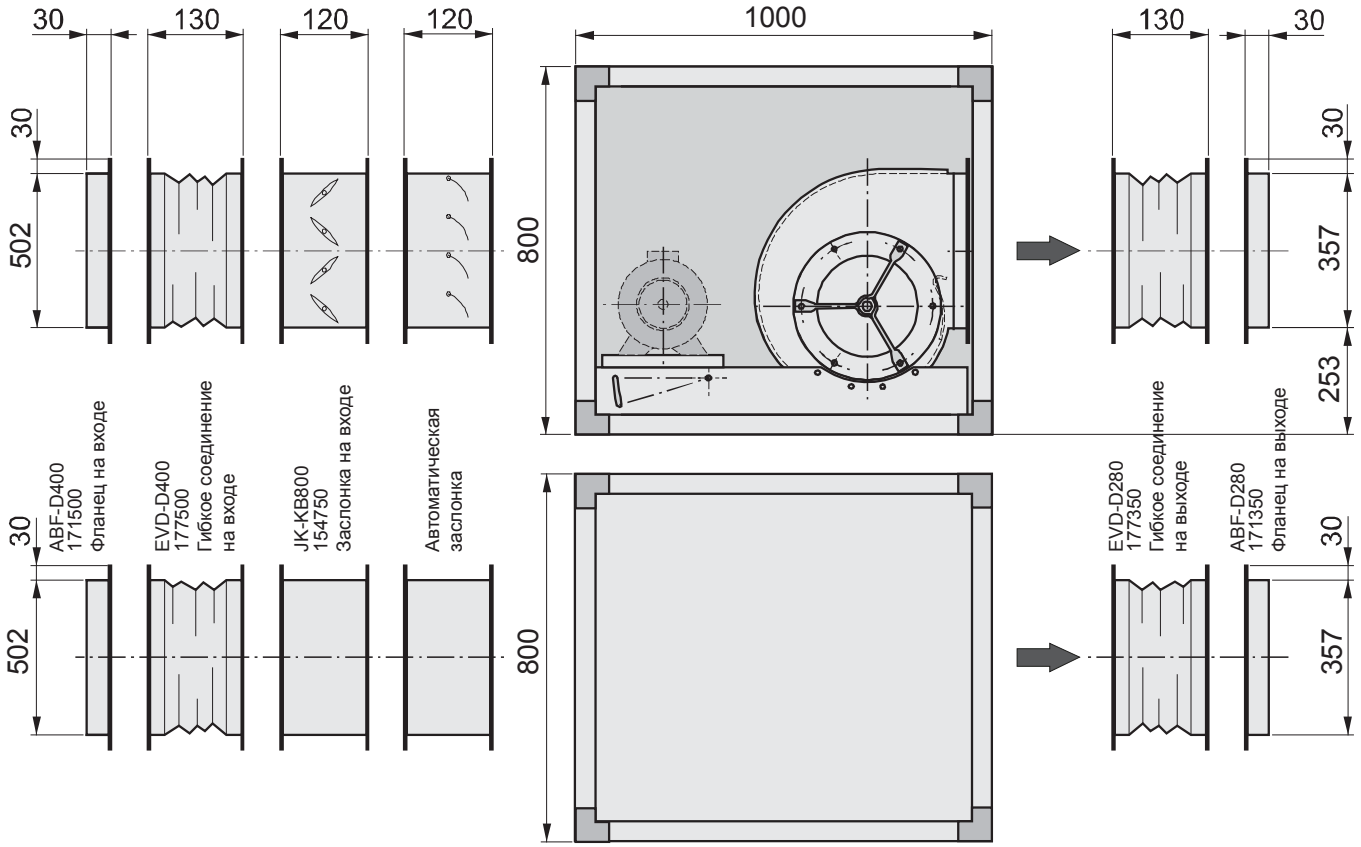

Корпусные вентиляторы

KB 800-20 / TRZ 315

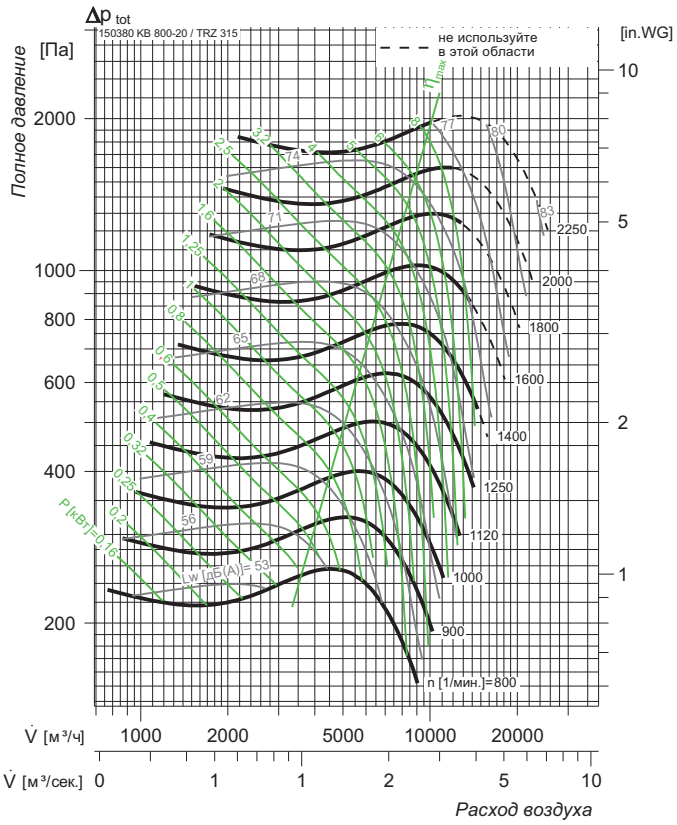

Тип:	KB 800-20 / TRZ 315	Артикул:	150380	83	кг

KB 800-21 / HRZ 315

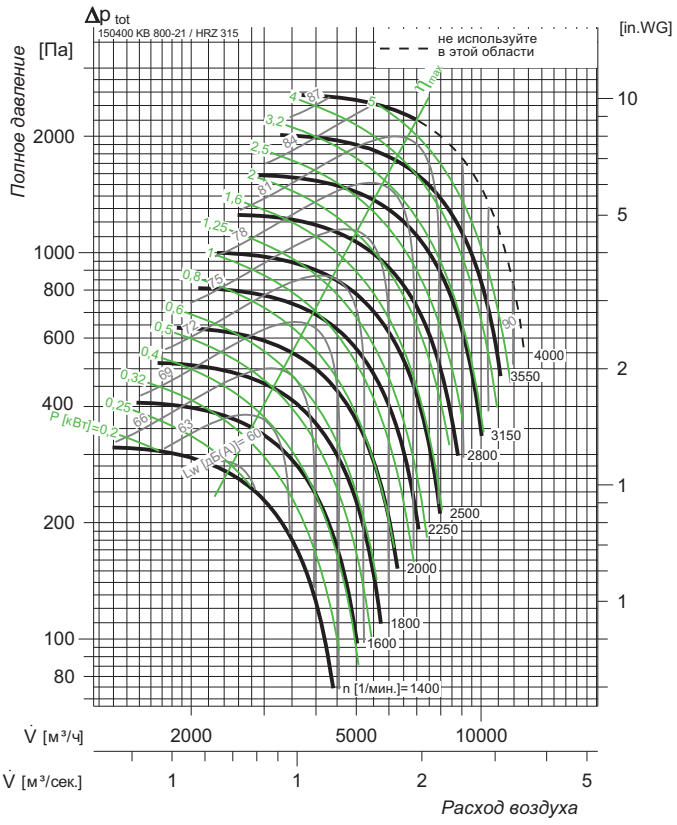

Тип:	KB 800-21 / HRZ 315	Артикул:	150400	81	кг

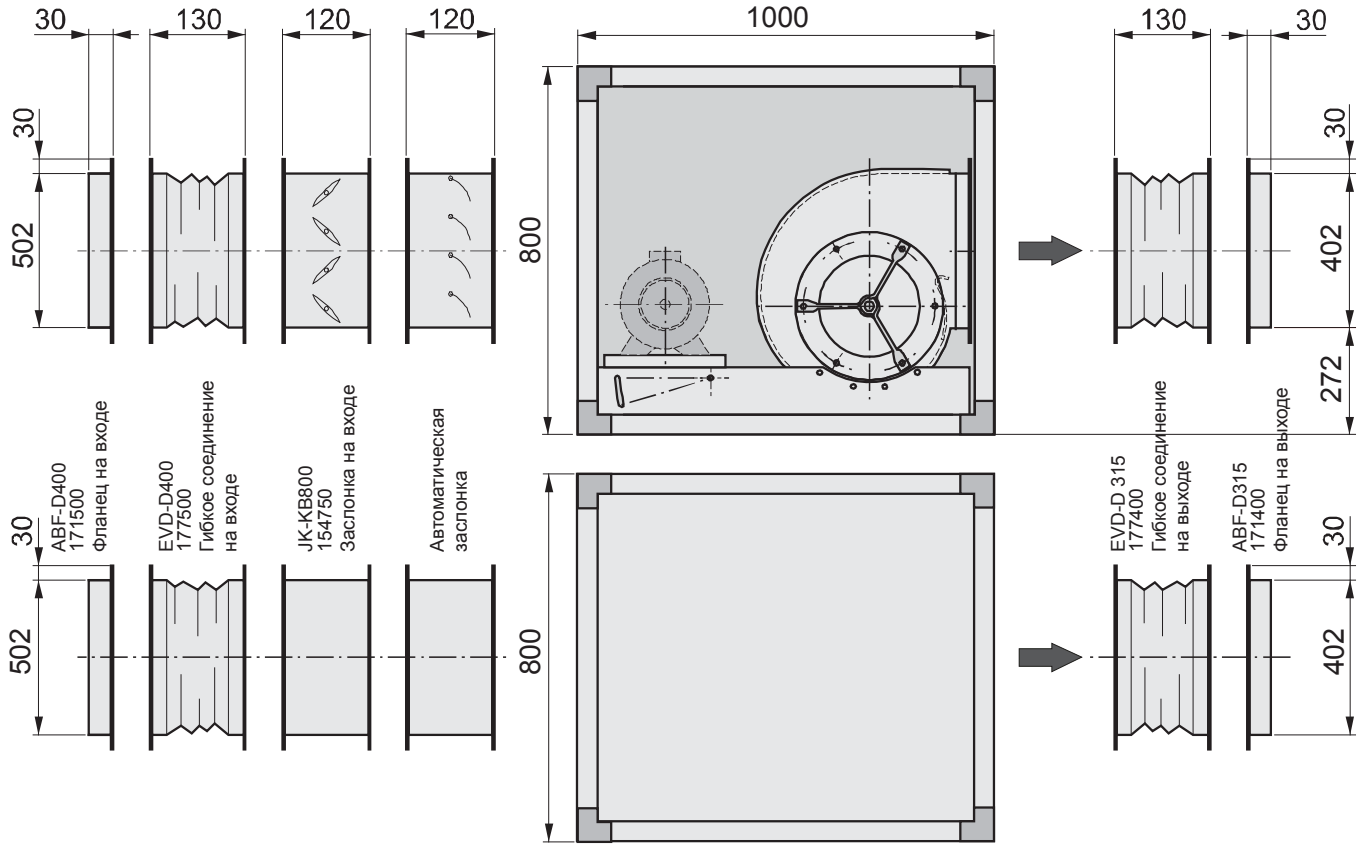

KB 800-30 / DRSE 280-4

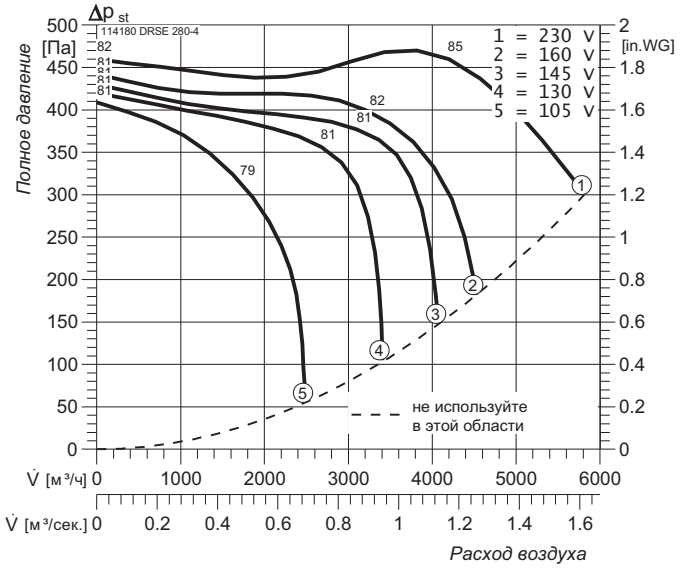

KB 800-31 / DRSE 280-6

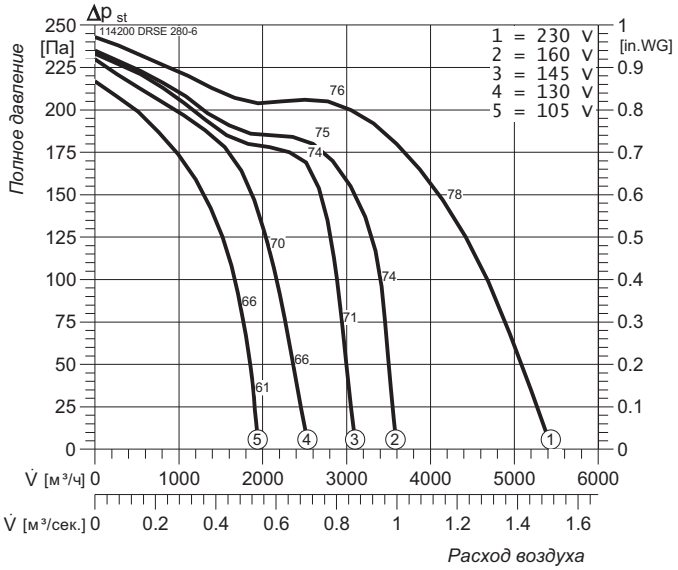

Наименование / Характеристика		KB 800-30 / DRSE 280-4	KB 800-31 / DRSE 280-6
Напряжение питания	В, Гц	230, 50	230, 50
Потребляемая мощность	кВт	2.3	1.12
Рабочий ток	А	10.2	5.15
Частота вращения	мин.-1	1360	820
Максимальная температура перемещаемого воздуха	0C	40	40
Класс защиты двигателя	IP	54	54
Вес	кг	98	90
Схема подключения		E13	E13
Регулятор скорости			STR 7.5

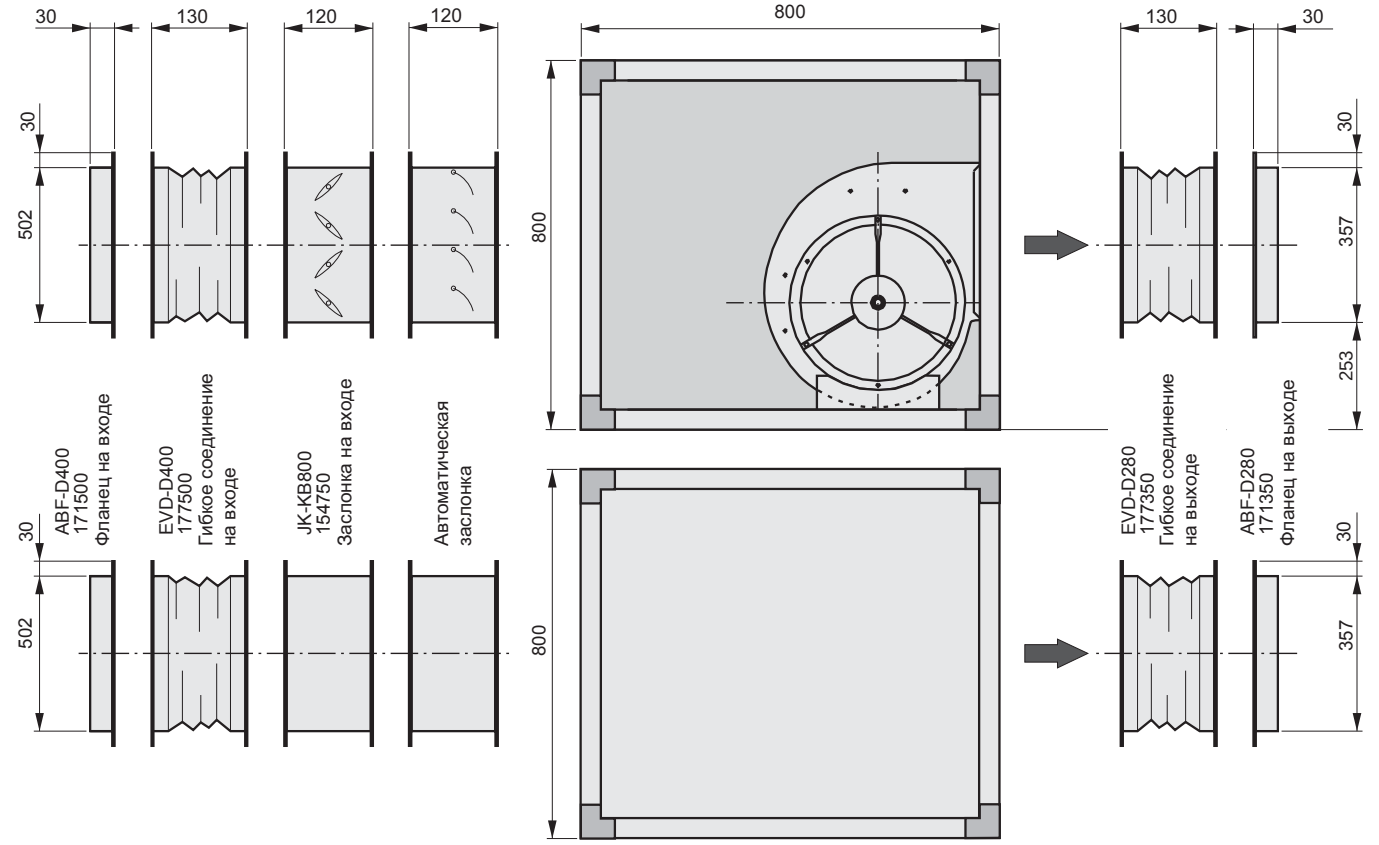

Корпусные вентиляторы

KB 800-32 / DRSD 280-4

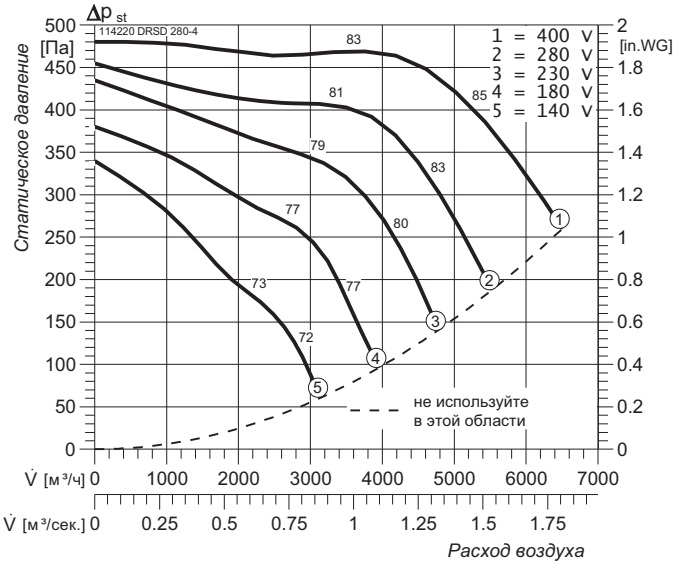

KB 800-33 / DRSD 280-6

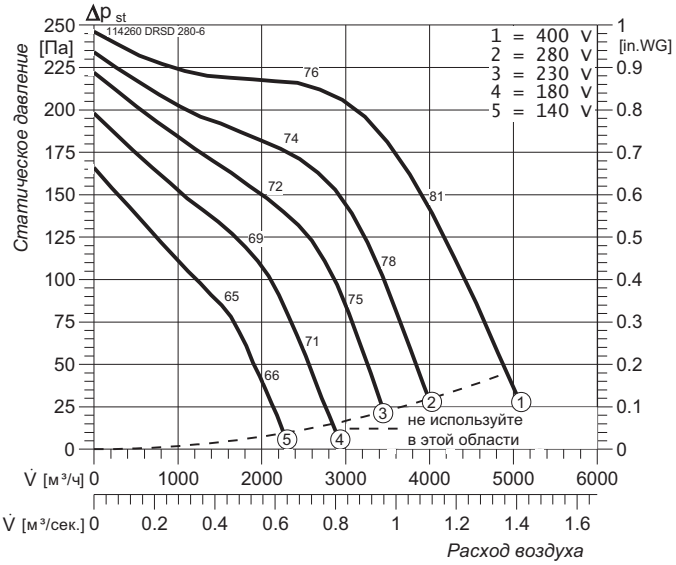

Наименование / Характеристика		KB 800-32 / DRSD 280-4	KB 800-33 / DRSD 280-6
Напряжение питания	В, Гц	400, 50	400, 50
Потребляемая мощность	кВт	2.6	1.1
Рабочий ток	А	4.4	2.0
Частота вращения	мин.-1	1280	770
Максимальная температура перемещаемого воздуха	°C	40	40
Класс защиты двигателя	IP	54	54
Вес	кг	90	89
Схема подключения		DD0b	DD0b
Регулятор скорости		STRS 6.0	STRS 2.5

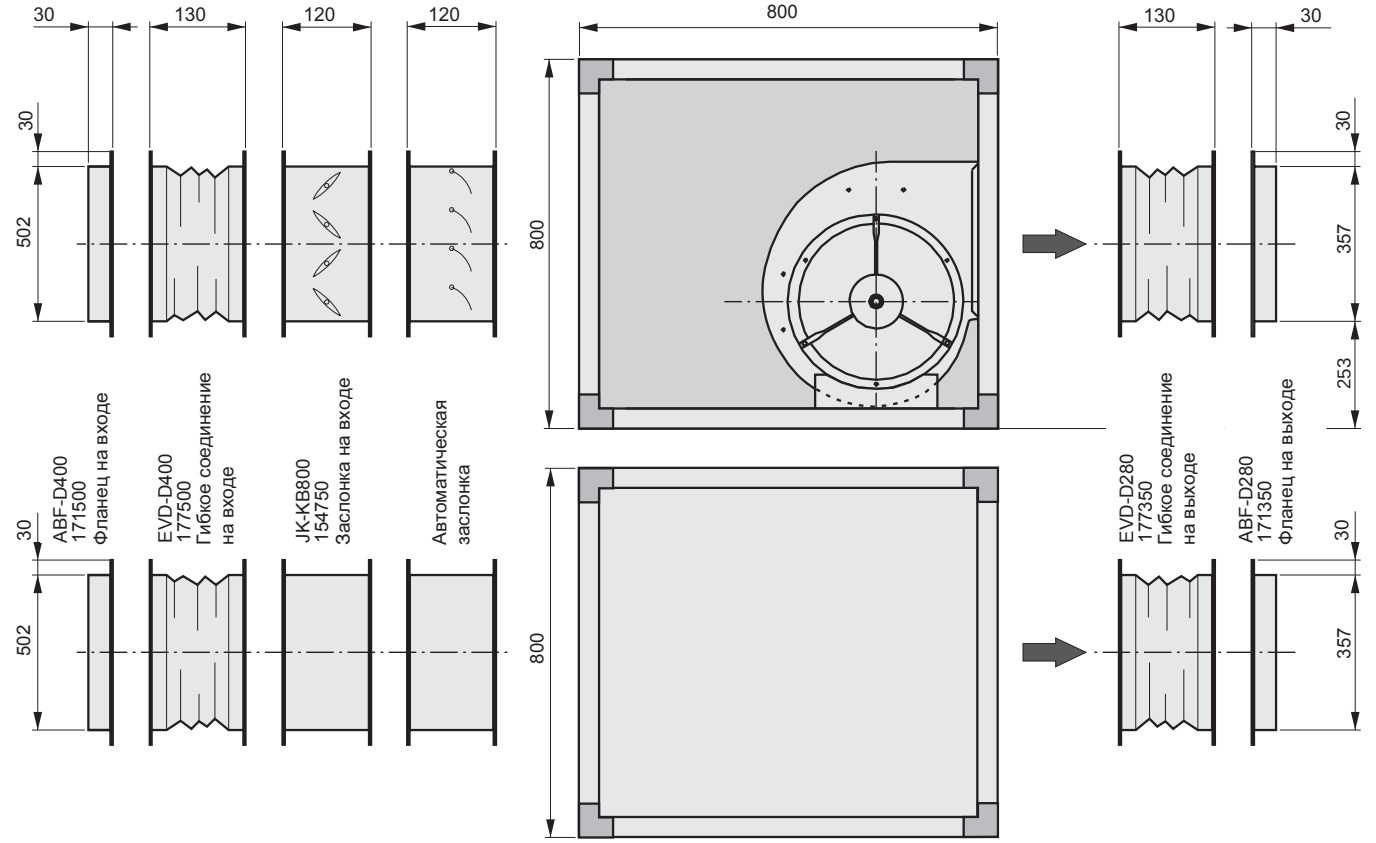

KB 800-40 / DRSD 315-4

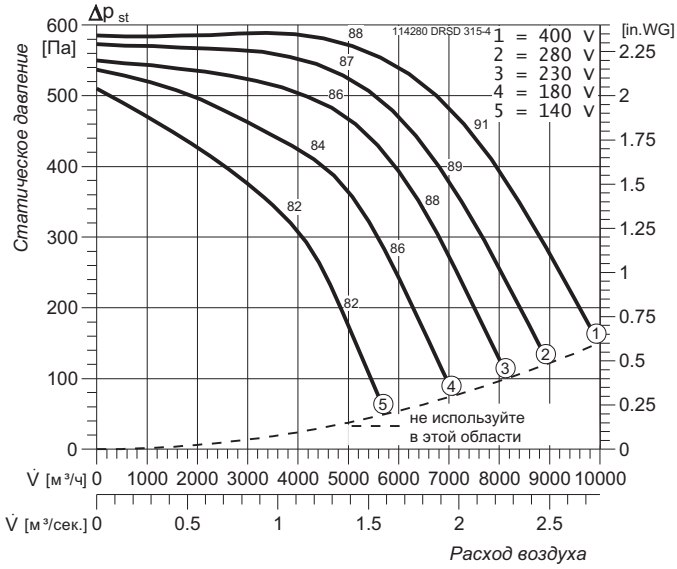

KB 800-41 / DRSD 315-6

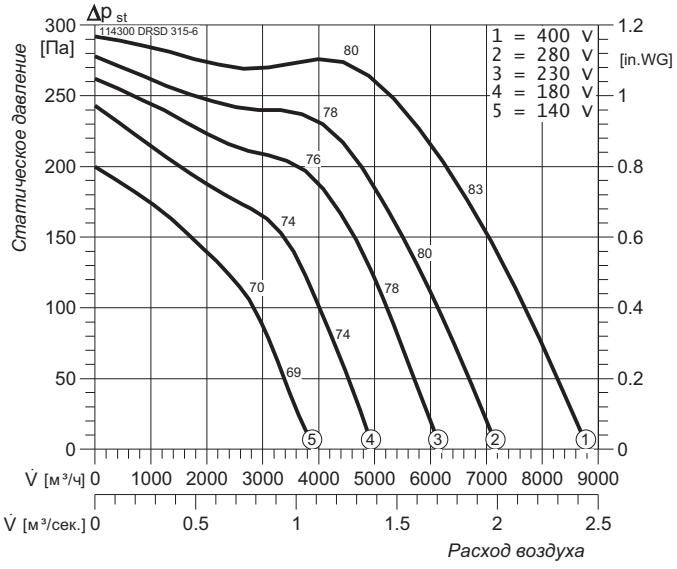

Наименование / Характеристика		KB 800-32 / DRSD 315-4	KB 800-41 / DRSD 315-6
Напряжение питания	В, Гц	400, 50	400, 50
Потребляемая мощность	кВт	4.8	2.1
Рабочий ток	А	8.9	3.7
Частота вращения	мин.-1	1350	780
Максимальная температура перемещаемого воздуха	0C	40	60
Класс защиты двигателя	IP	54	54
Вес	кг	107	94
Схема подключения		DD0b	DD0b
Регулятор скорости		STRS 11.0	STRS 4.0

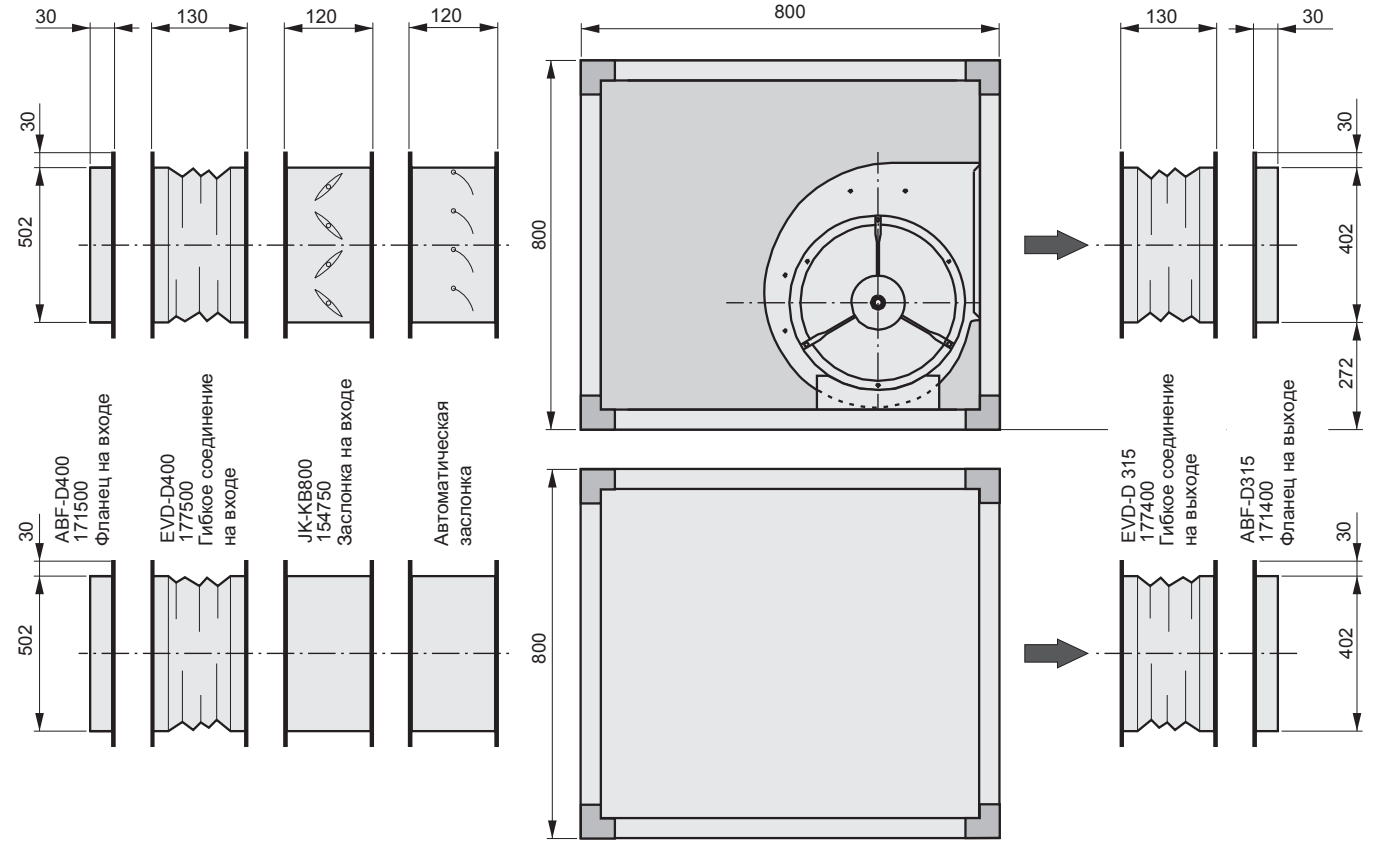

Корпусные вентиляторы

KB 1000-10 / TRZ 355

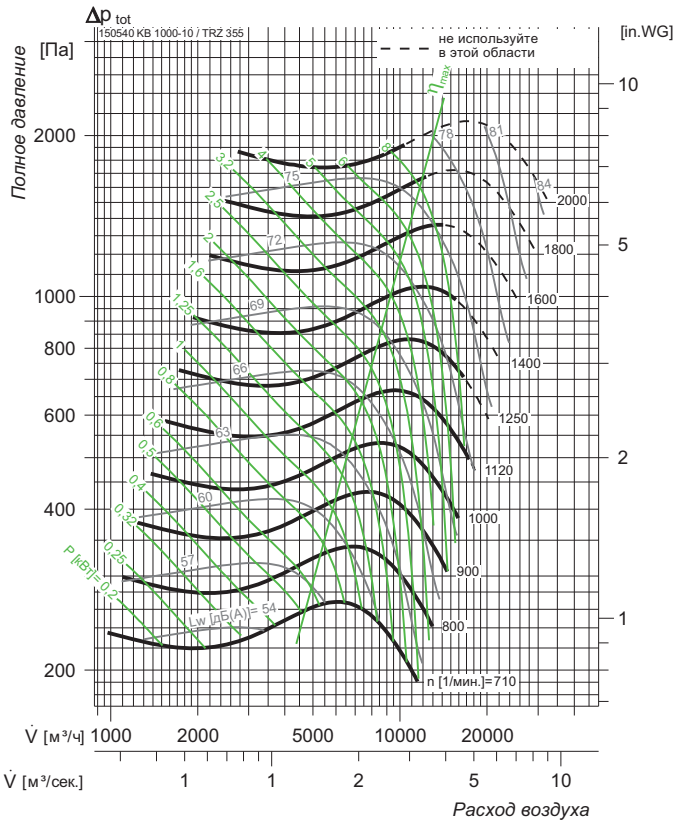

Тип:	KB 1000-10 / TRZ 355	Артикул:	150540	124	кг

KB 1000-11 / HRZ 355

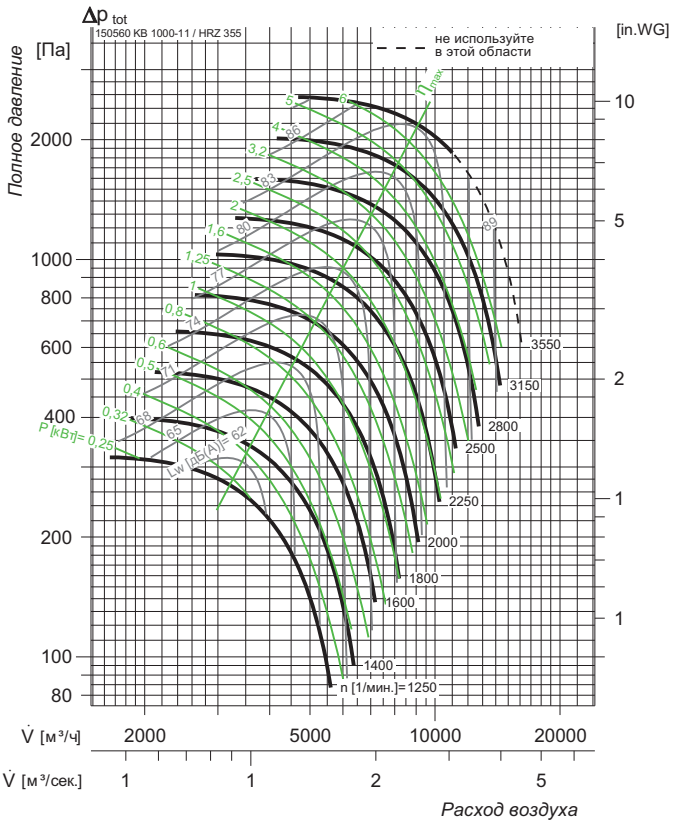

Тип:	KB 1000-11 / HRZ 355	Артикул:	150560	122	кг

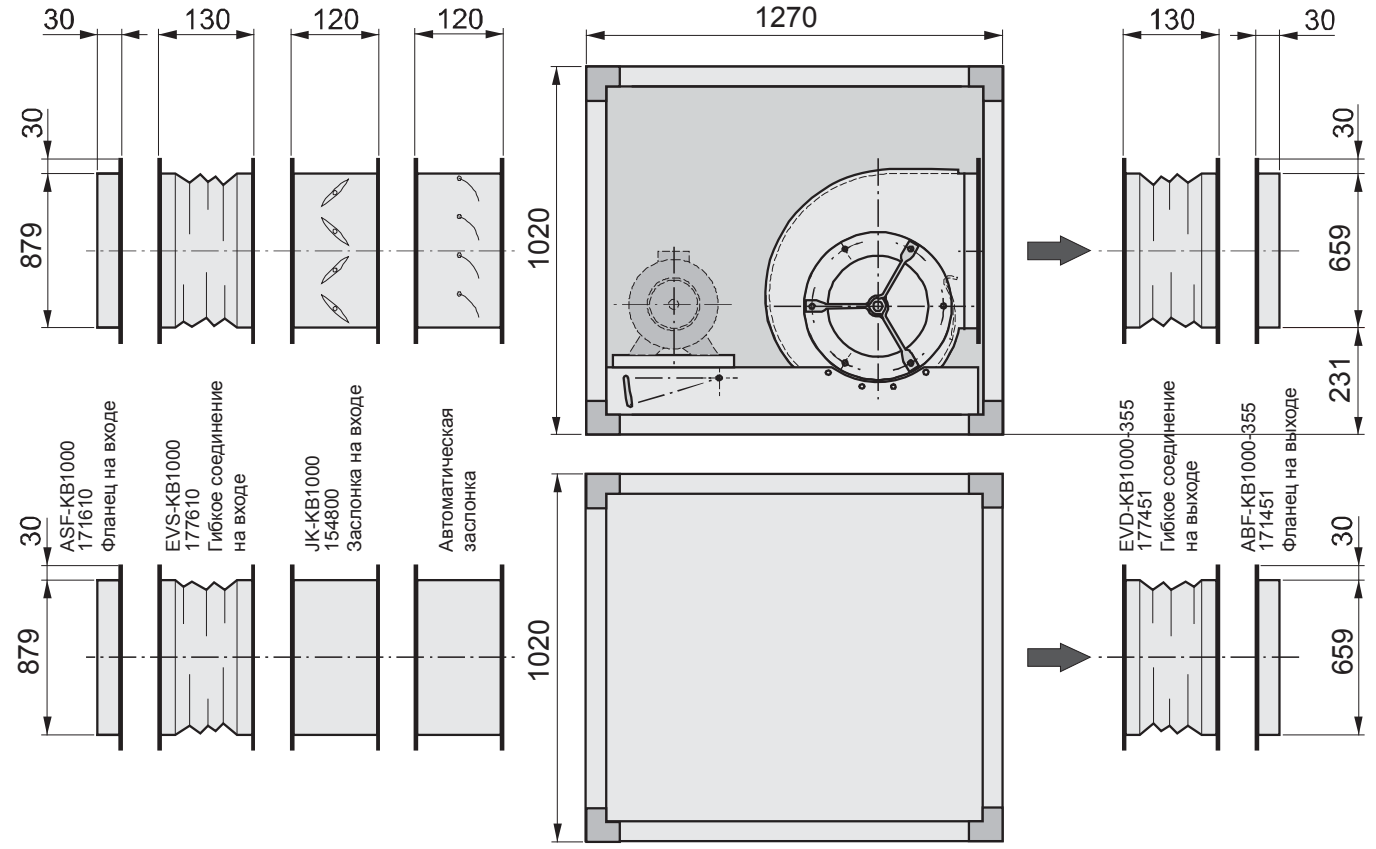

KB 1000-20 / TRZ 400

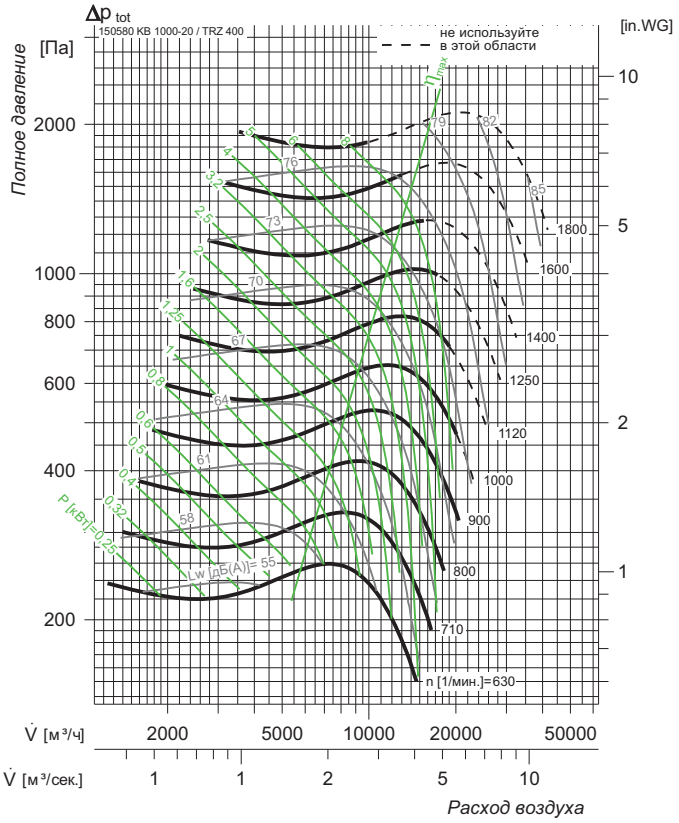

Тип:	KB 1000-20 / TRZ 400	Артикул:	150580	137	кг

KB 1000-21 / HRZ 400

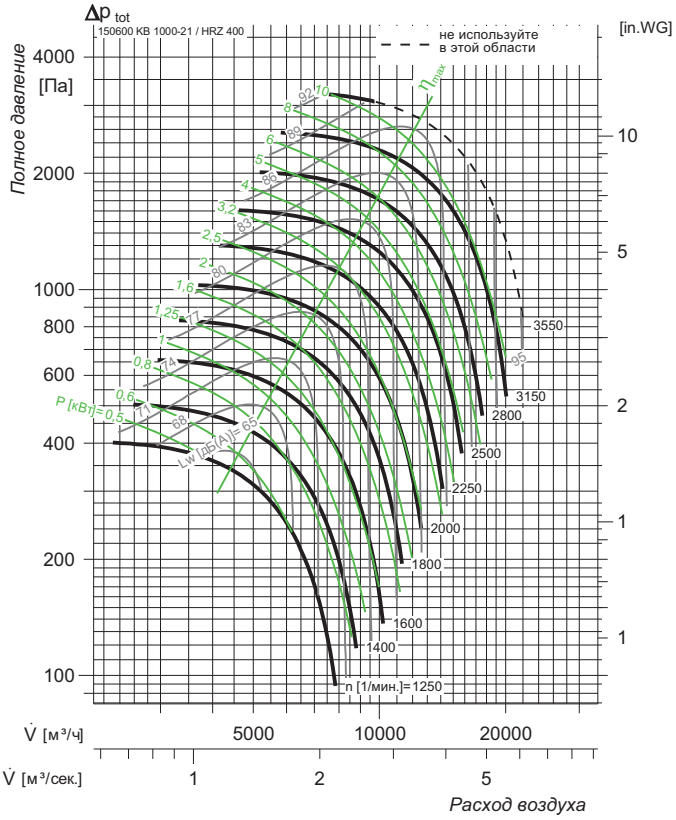

Тип:	KB 1000-21 / HRZ 400	Артикул:	150600	134	кг

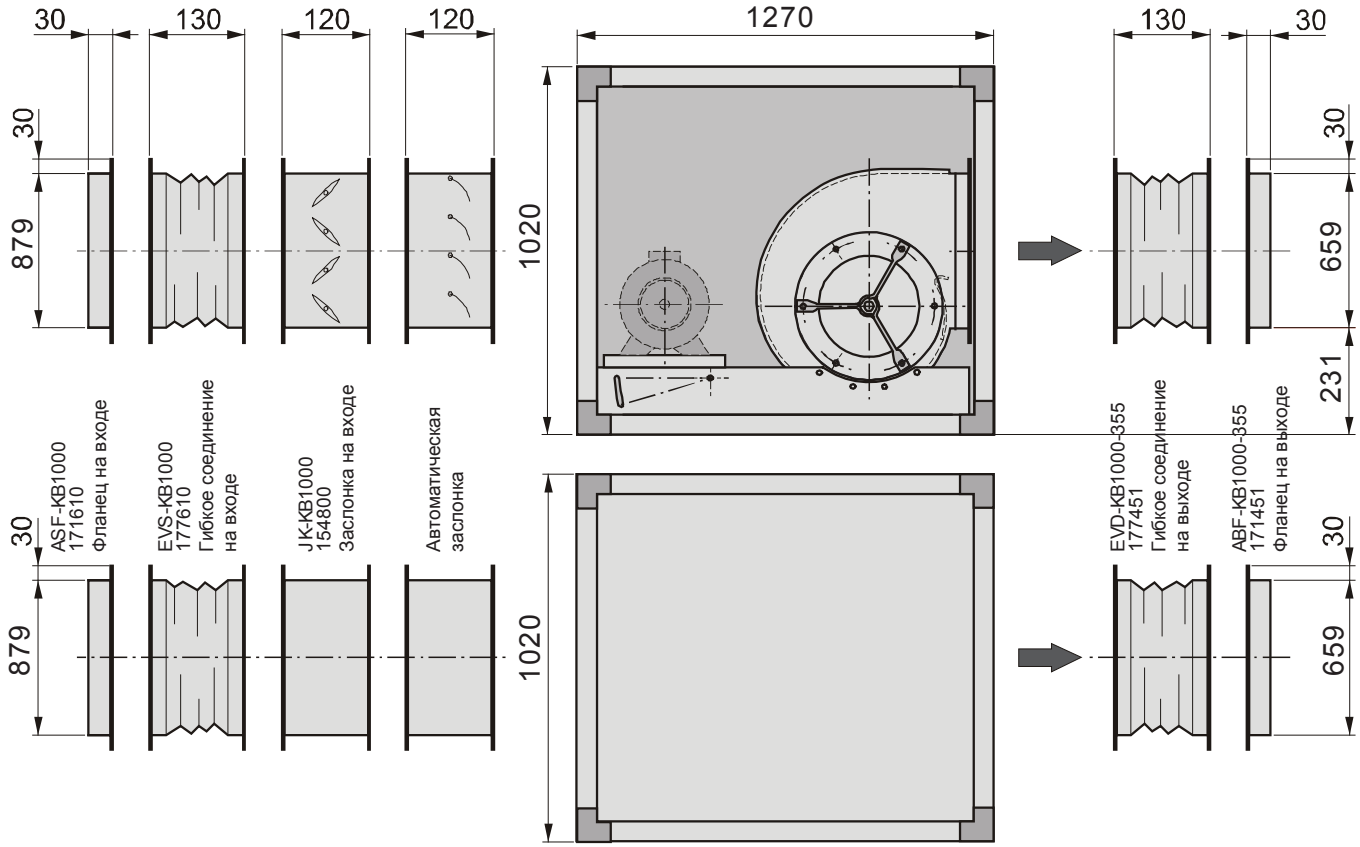

Корпусные вентиляторы

KB 1000-30 / DRSD 355-4

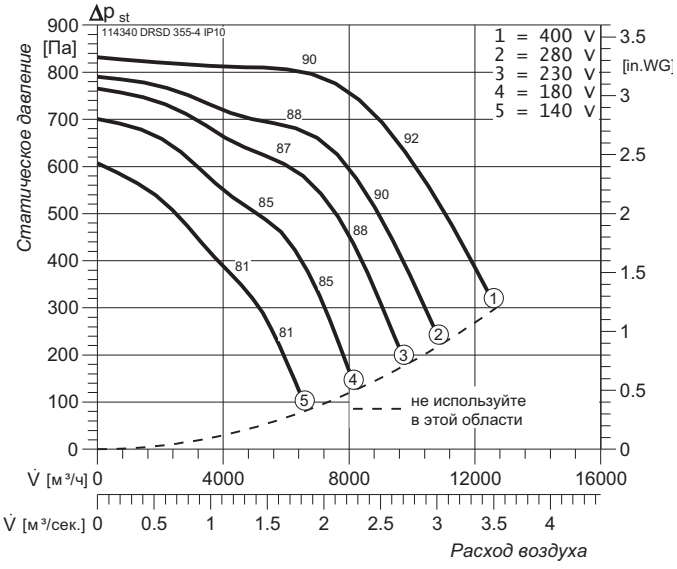

KB 1000-31 / DRSD 355-6

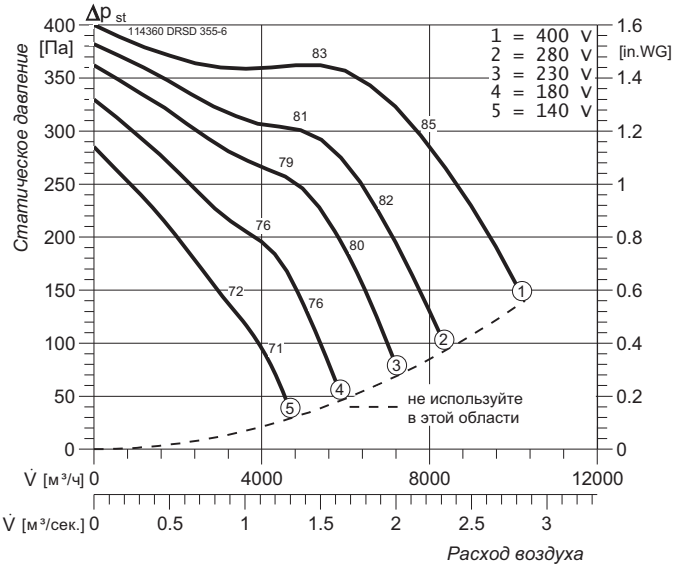

Наименование / Характеристика		KB 1000-30 / DRSD 355-4	KB 1000-31 / DRSD 355-6
Напряжение питания	В, Гц	400, 50	400, 50
Потребляемая мощность	кВт	8	2.95
Рабочий ток	А	14	5.2
Частота вращения	мин.-1	1275	790
Максимальная температура перемещаемого воздуха	°C	40	40
Класс защиты двигателя	IP	10	54
Вес	кг	161	147
Схема подключения		DD0b	DD0b
Регулятор скорости			STRS 6.0

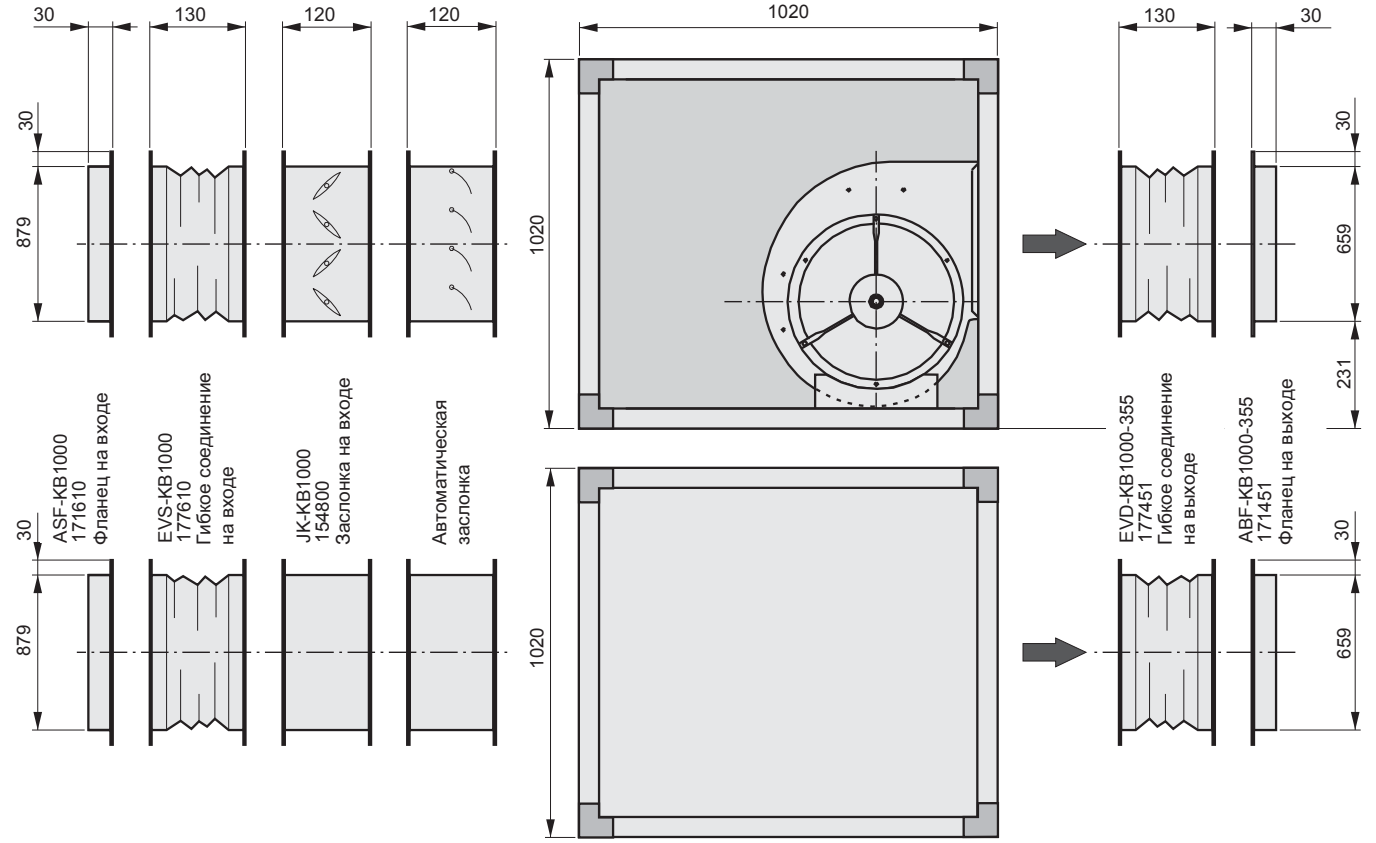

KB 1000-40 / DRSD 400-4

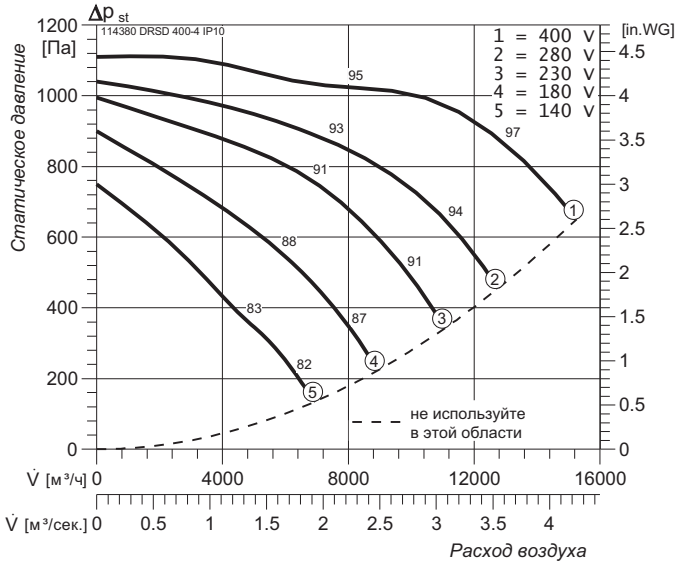

KB 1000-41 / DRSD 400-6

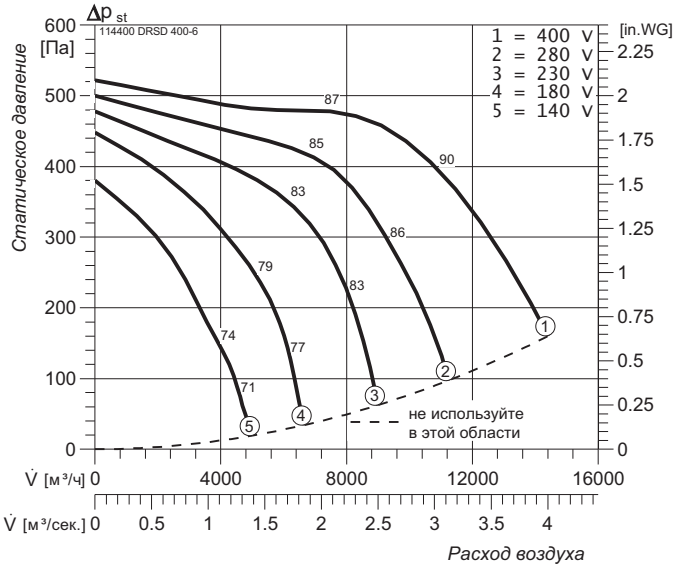

Наименование / Характеристика		KB 1000-40 / DRSD 400-4	KB 1000-41 / DRSD 400-6
Напряжение питания	В, Гц	400, 50	400, 50
Потребляемая мощность	кВт	11	5.3
Рабочий ток	А	19	10
Частота вращения	мин.-1	1300	845
Максимальная температура перемещаемого воздуха	°C	40	40
Класс защиты двигателя	IP	10	54
Вес	кг	193	186
Схема подключения		DD0b	DD0b
Регулятор скорости			STRS 11.0

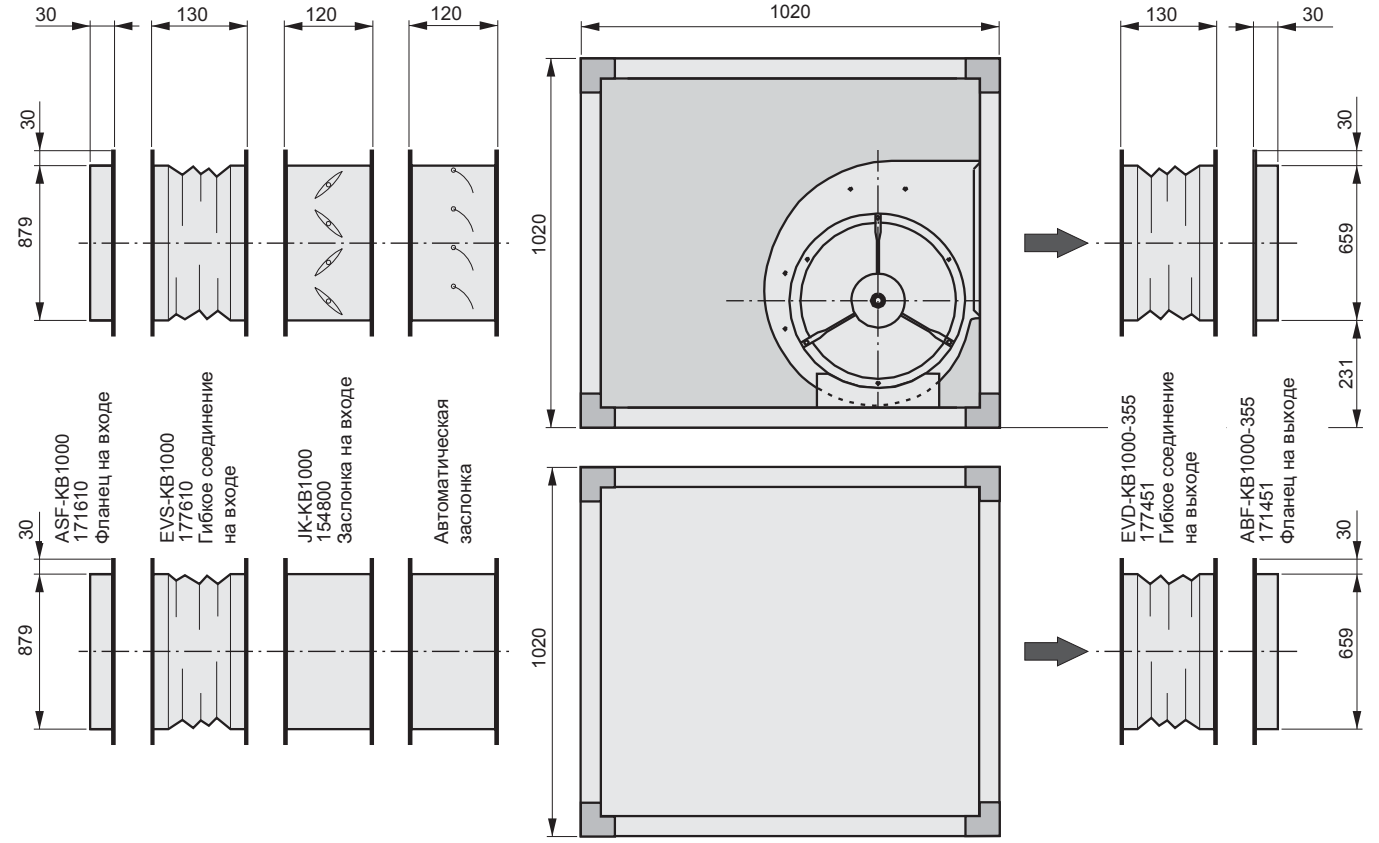

Корпусные вентиляторы

KB 1250-10 / TRZ 450

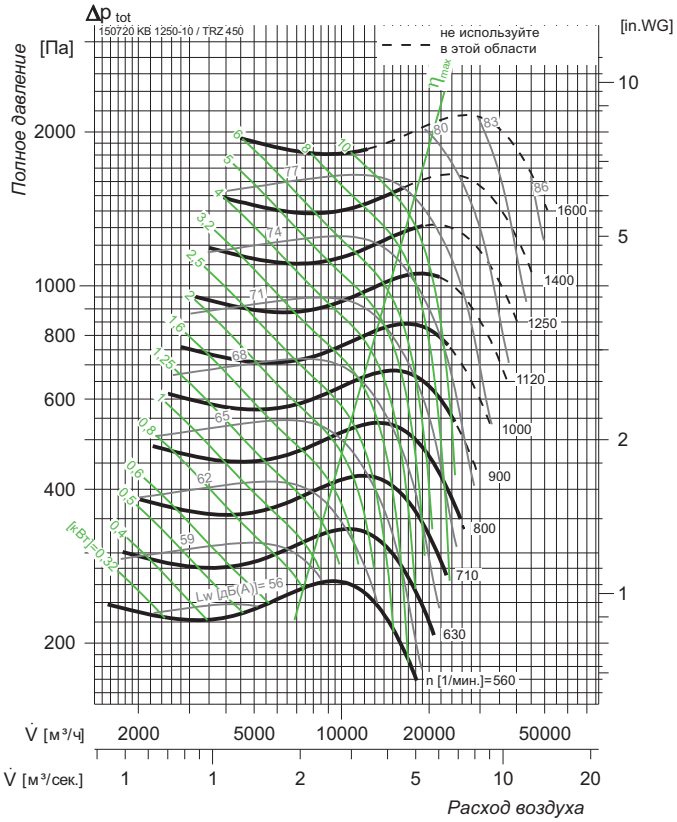

Тип:	KB 1250-10 / TRZ 450	Артикул:	150720		161	кг

KB 1250-11 / HRZ 450

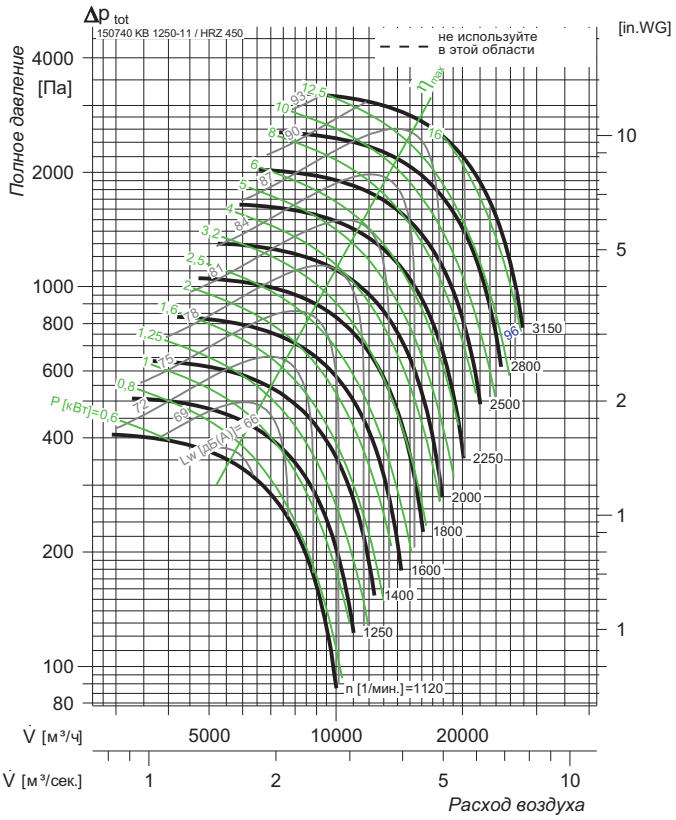

Тип:	KB 1250-11 / HRZ 450	Артикул:	150740		157	кг

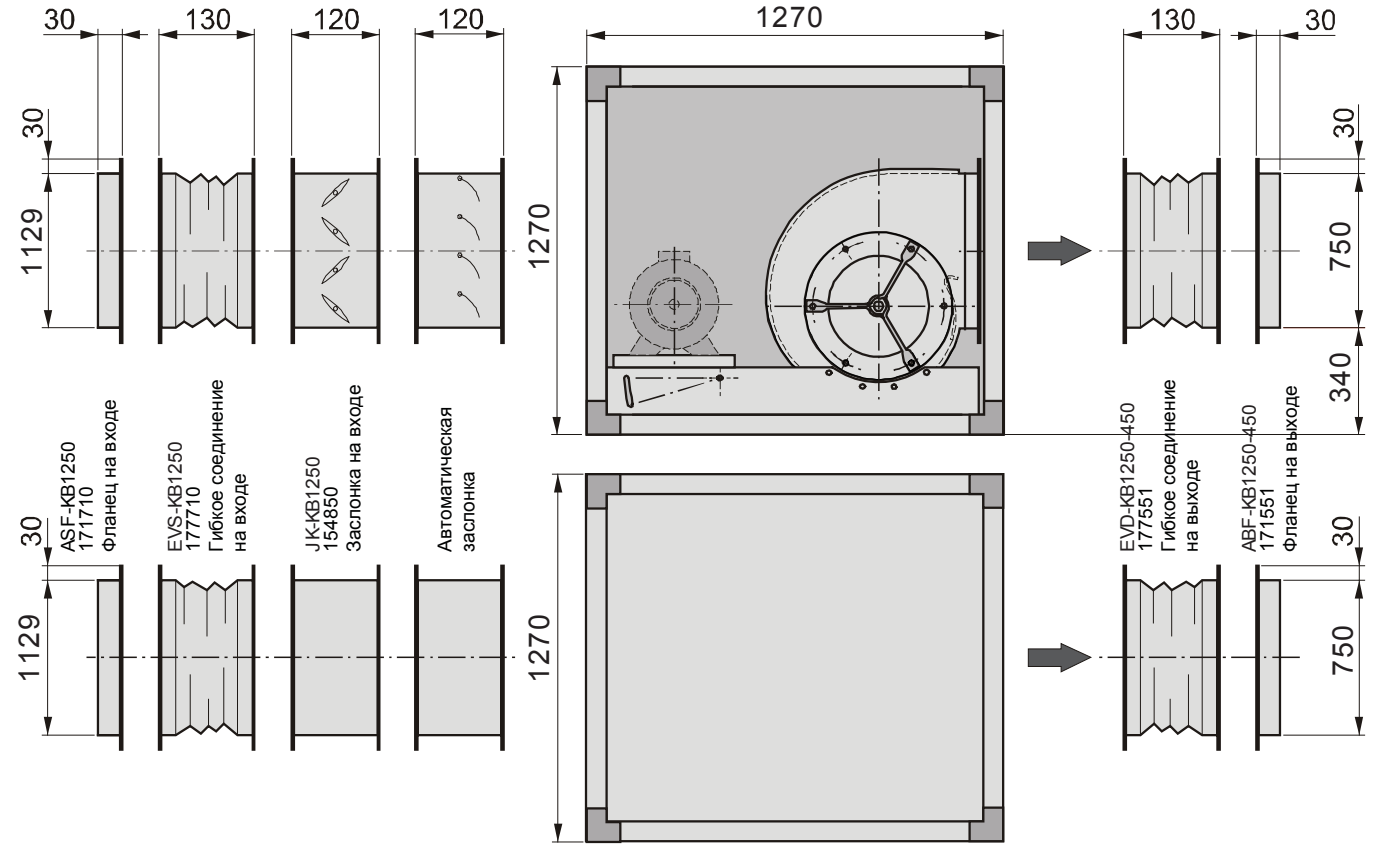

KB 1250-20 / TRZ 500

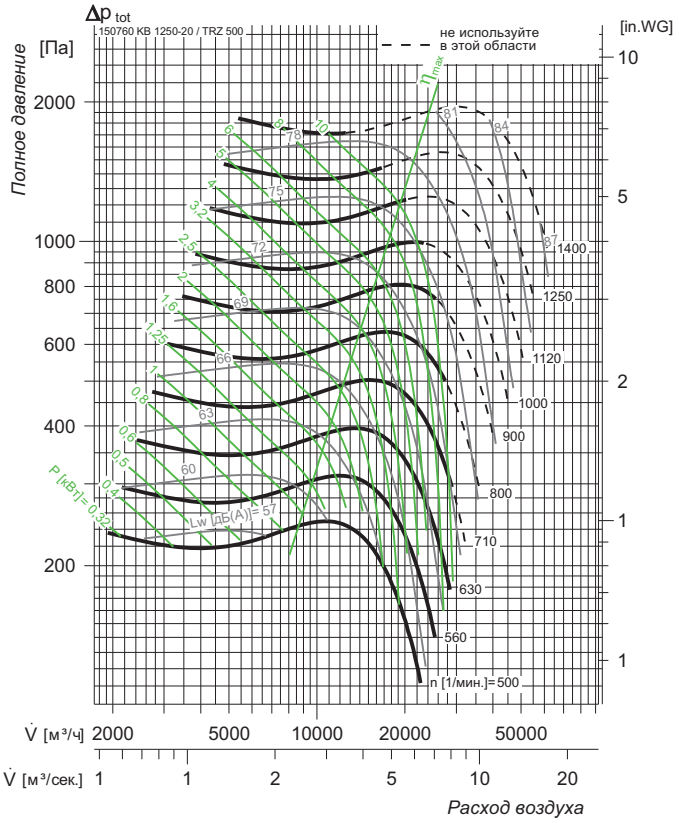

Тип:	KB 1250-20 / TRZ 500	Артикул:	150760		175	кг

KB 1250-21 / HRZ 500

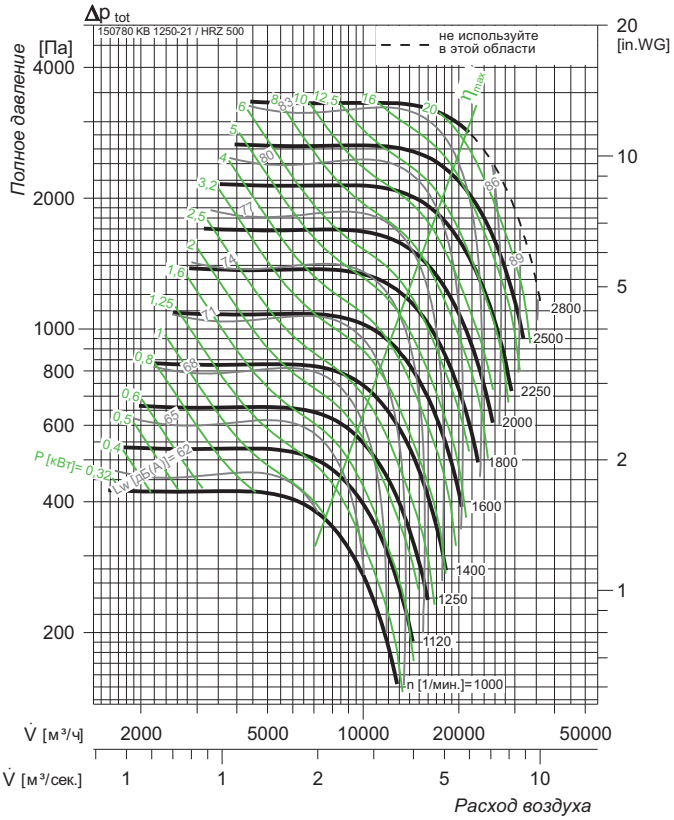

Тип:	KB 1250-21 / HRZ 500	Артикул:	150780		169	кг

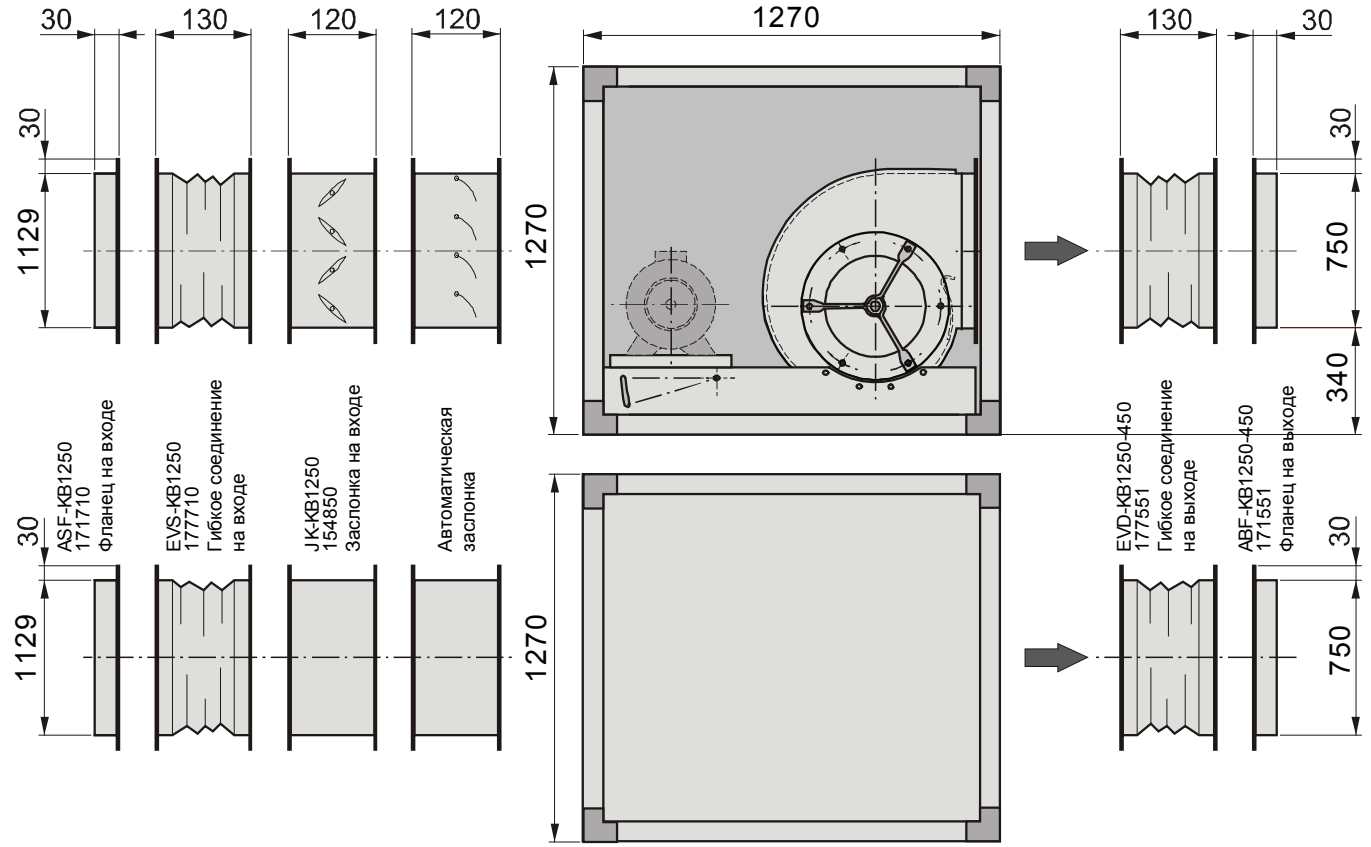

Корпусные вентиляторы

Маркировка вентилятора

KB PF E 500 - 10

- Тип рабочего колеса и скорость
- Диаметр рабочего колеса
- Тип двигателя
  E = Однофазный
  D = Трехфазный
- Прямоточный вентилятор
- Корпусной вентилятор

Конструктивные особенности

Из-за одинаковой длины корпуса во всех трех измерениях, панели взаимозаменяемы со всех сторон. Это позволяет изменить горизонтальный поток воздуха с отклонением в 90 °.

Корпус

- Каркас выполнен из экструдированных алюминиевых профилей, соединенных между собой пластиковыми или алюминиевыми уголками.
- Боковые панели из оцинкованной листовой стали с дополнительным эпоксидным покрытием.
- Панели изотермические, для обеспечения низкого уровня шума.
- Сервисные двери на стороне обслуживания (опция).
- Всепогодная версия с алюминиевыми боковыми пластинами и защитным козырьком.

Вентиляторы

- С прямым приводом.
- Новые с высокоэффективной крыльчаткой.

Двигатель

Возможно регулирование скорости.

Установки и обслуживания

- Сменные боковые панели обеспечивают легкий монтаж.
- Минимальное техобслуживание.
- Электрическое подключение через водонепроницаемую клеммную коробку.

Дополнительные аксессуары

Гибкое соединение

Гибкое соединение состоит из двух оцинкованных фланцев, которые соединены друг с другом газонепроницаемым материалом.

Фланцы

На входе и выходе можно использовать оцинкованные фланцы.

Заслонки

Заслонки под привод типа — JK используются для регулирования объема воздуха и доступны в любом типоразмере.

Аэродинамические характеристики вентилятора

Аэродинамические характеристики для данного типа вентиляторов были измерены в монтажном положении D (устанавливается на напорной стороне и открытой со стороны всасывания в соответствии с DIN 24 163) и показывают изменение полного давления (Δpt) в зависимости от расхода воздуха. Динамическое давление (p_{d2}) определяется на выпускном фланце вентилятора.

Звуковой уровень

Данные таблиц показывают А-взвешенный L_{WA6} уровень звуковой мощности, на выходе в децибелах. А-взвешенный уровень звуковой мощности на входной стороне L_{WA5} в соответствии с DIN 45 635, часть 38, получают следующим образом:

$$L_{WA5} \approx L_{WA6} - 6 \text{ дБ}$$

А-взвешенный уровень звуковой мощности L_{WA2} согласно DIN 45 635, часть 38, может быть рассчитан с помощью относительного уровня мощности звука (см. ниже):

$$L_{WA2} \approx L_{WA6} - 25 \text{ дБ}$$

А-взвешенный уровень звукового давления L_{PA} на расстоянии 1 метра, получается путем вычитания 7 дБ(А) А-взвешенного уровня звуковой мощности:

$$L_{PA(1m)} \approx L_{WA2} - 7 \text{ дБ}$$

Важно отметить, что отражение и характеристики помещения, а так же резонансные частоты влияют на уровни звукового давления по-разному.

А-взвешенный октавный уровень звуковой мощности является важным для выбора подходящего шумоглушителя. Он получается следующим образом:

$$L_{WAokt} = L_{WA6} + L_{WArel}$$

Относительные А-взвешенные октавные уровни звуковой мощности L_{WAREL} в октавной средней частоте могут быть взяты из таблиц соответствующего вентилятора. Эти уровни были установлены на уровне 0,5 x Vmax.

Допустимые отклонения

Допустимые отклонения характеристик вентиляторов соответствуют DIN 24 166.

Относительный А-взвешенный уровень звуковой мощности

f_M [Гц]			L_{WA}	125 Гц	250 Гц	500 Гц	1 кГц	2 кГц	4 кГц	8 кГц
4-полюсный	L_{WA6rel} [дБ(А)]	к выходу	0	-16	-14	-8	-5	-6	-7	-17
	L_{WA5rel} [дБ(А)]	к входу	-6	-19	-21	-12	-11	-13	-15	-24
	L_{WA2rel} [дБ(А)]	к окружению	-25	-30	-32	-34	-32	-37	-42	-49
6-полюсный	L_{WA6rel} [дБ(А)]	к выходу	0	-13	-13	-7	-6	-5	-7	-15
	L_{WA5rel} [дБ(А)]	к входу	-6	-21	-21	-13	-12	-12	-13	-20
	L_{WA2rel} [дБ(А)]	к окружению	-25	-34	-34	-29	-32	-34	-39	-46

Быстрый подбор

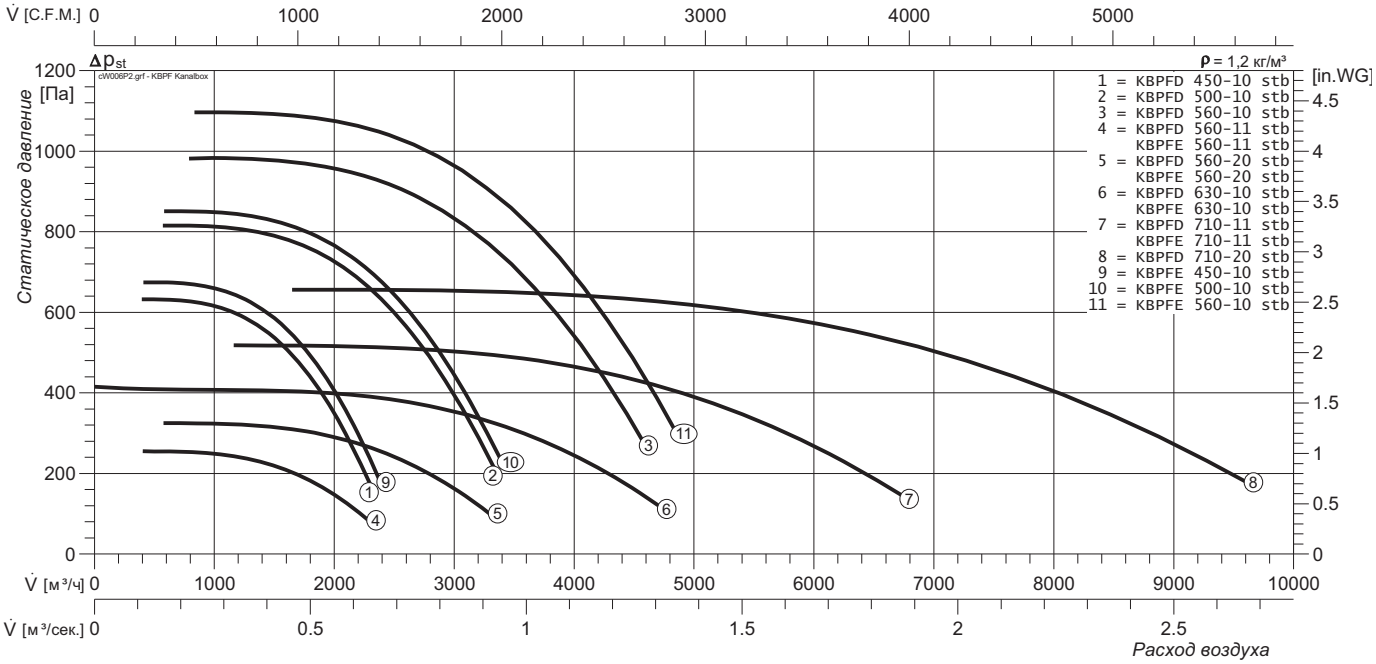

Корпусные вентиляторы

KBPFE 450-10 Stb.

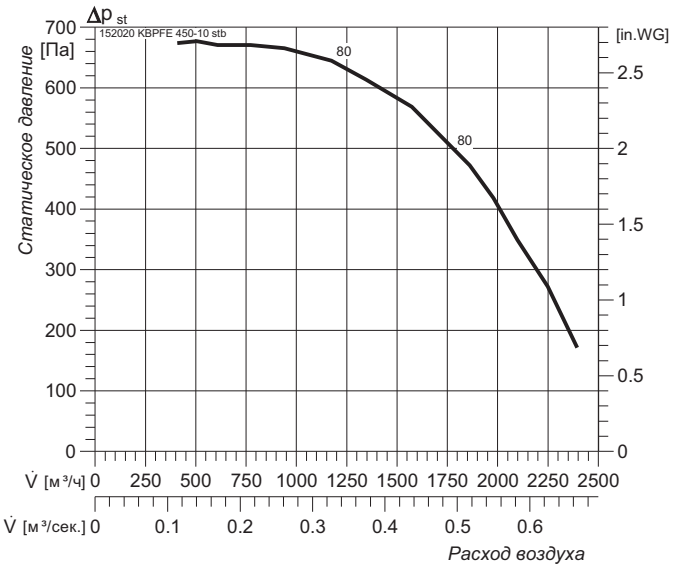

KBPFD 450-10 Stb.

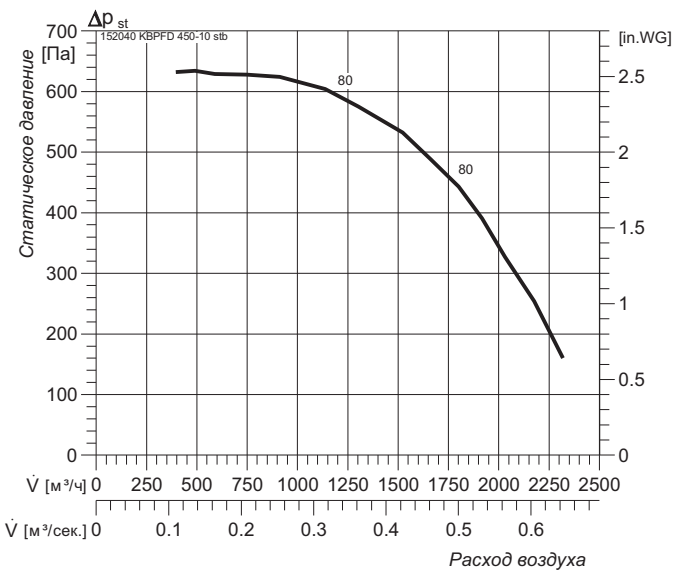

Наименование / Характеристика		KBPFE 450-10 Stb.	KBPFD 450-10 Stb.
Напряжение питания	В, Гц	230, 50	400, 50
Потребляемая мощность	кВт	0.48	0.55
Рабочий ток	А	3.3	1.67
Частота вращения	мин.-1	2640	2730
Максимальная температура перемещаемого воздуха	°C	50	50
Класс защиты двигателя	IP	54	54
Вес	кг	25	25
Схема подключения		E13	DS1
Регулятор скорости		STR 3.5	STRS 2.2

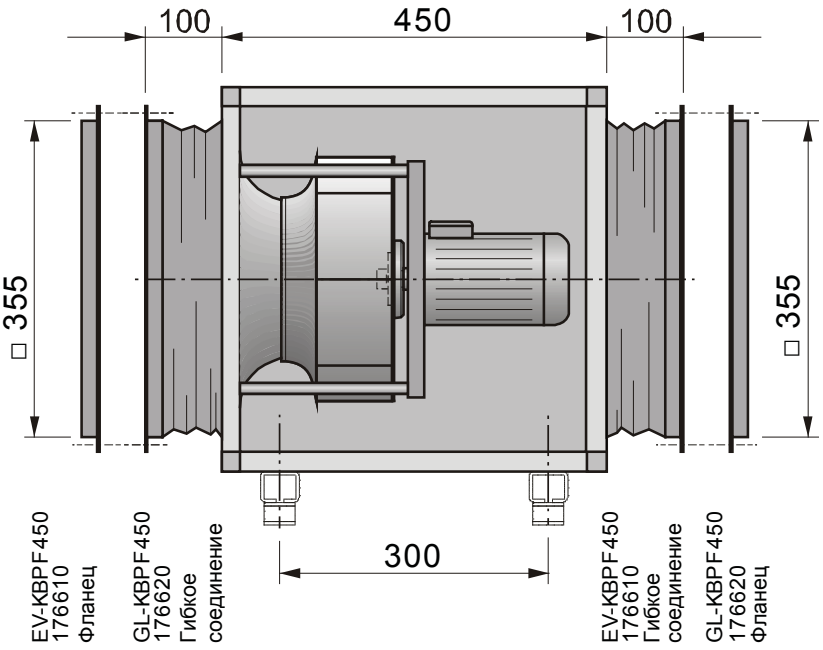

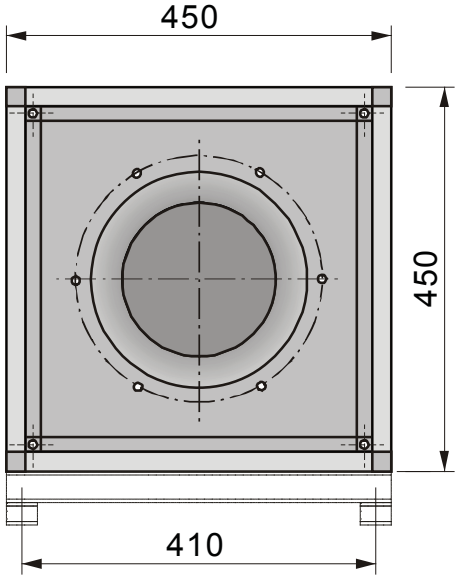

KBPFE 500-10 Stb.

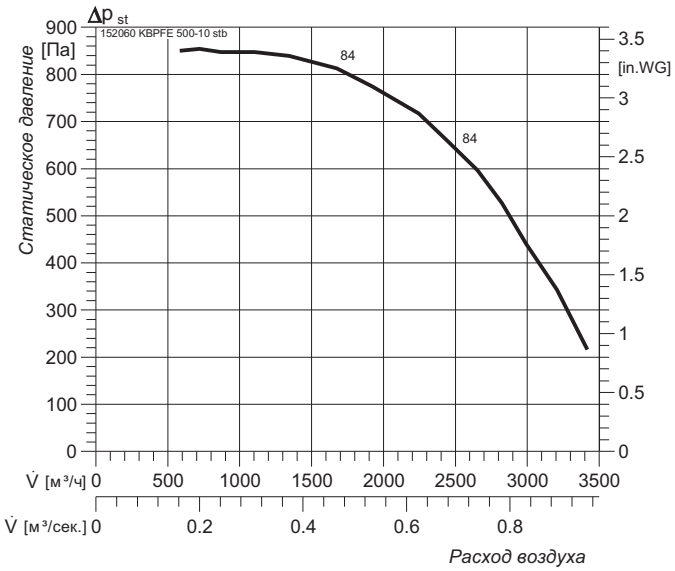

KBPFD 500-10 Stb.

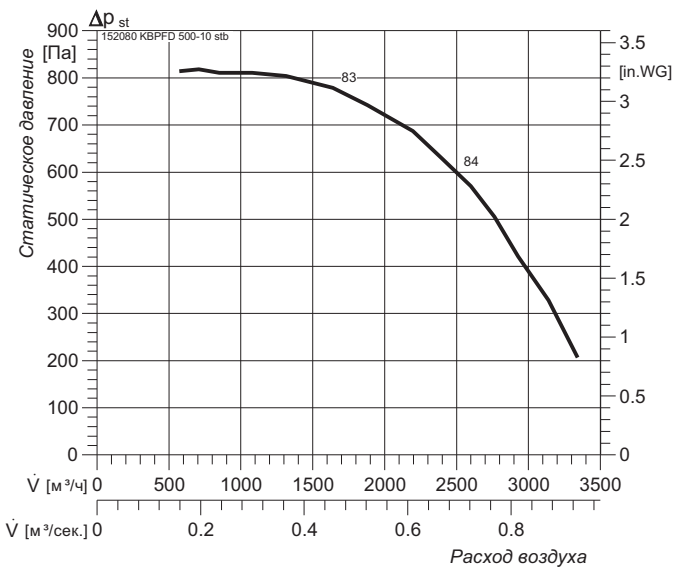

Наименование / Характеристика		KBPFE 500-10 Stb.	KBPFD 500-10 Stb.
Напряжение питания	В, Гц	230, 50	400, 50
Потребляемая мощность	кВт	0.65	0.75
Рабочий ток	А	4.1	1.96
Частота вращения	мин.-1	2640	2740
Максимальная температура перемещаемого воздуха	°C	50	50
Класс защиты двигателя	IP	54	54
Вес	кг	32	32
Схема подключения		E13	DS1
Регулятор скорости		STR 5.0	STRS 2.5

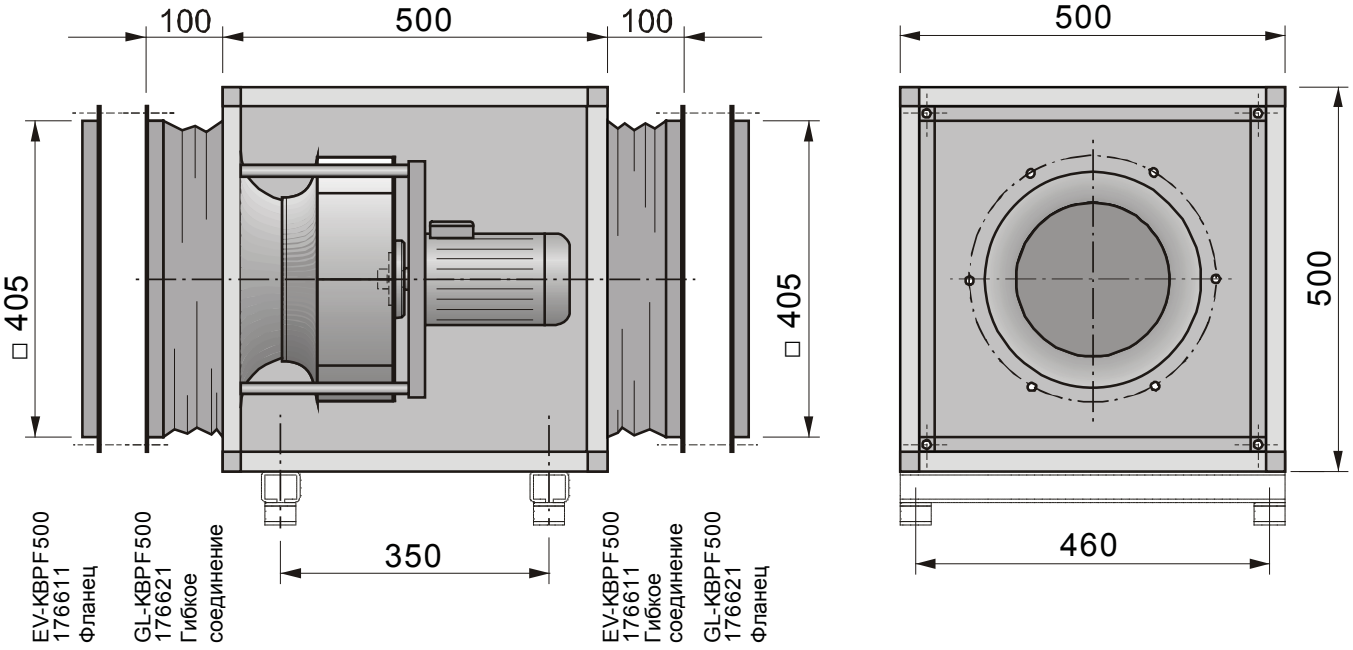

Корпусные вентиляторы

KBPFE 560-10 Stb.

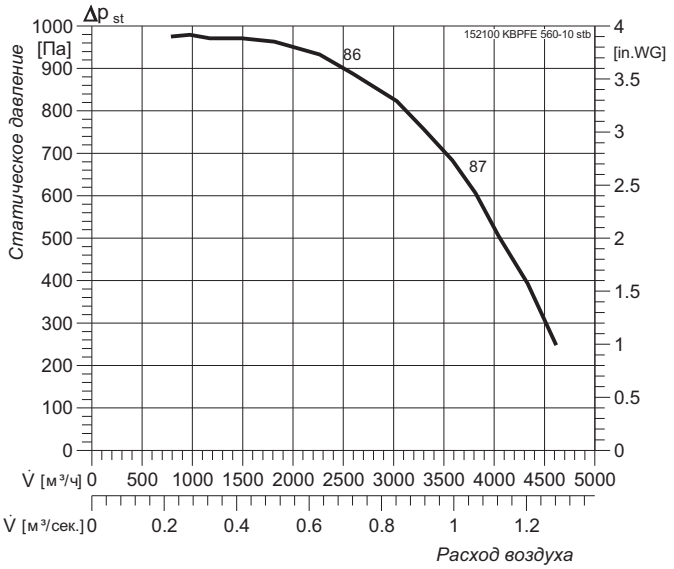

KBPFD 560-10 Stb.

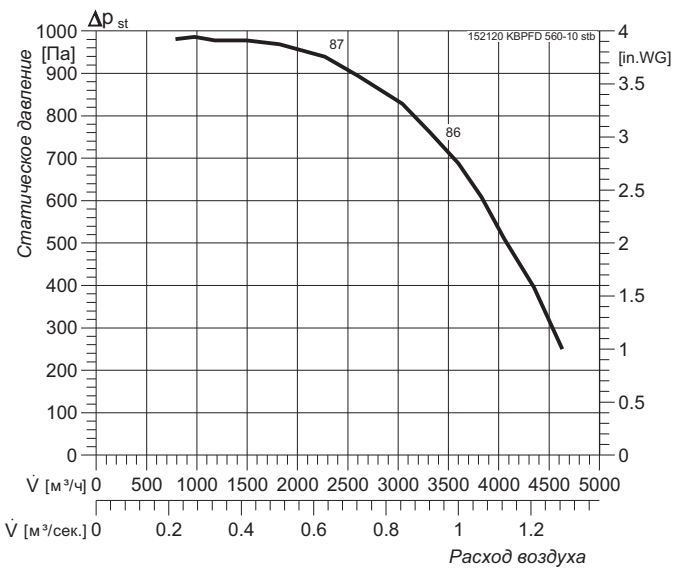

Наименование / Характеристика		KBPFE 560-10 Stb.	KBPFD 560-10 Stb.
Напряжение питания	В, Гц	230, 50	400, 50
Потребляемая мощность	кВт	0.95	1.1
Рабочий ток	А	6.1	2.6
Частота вращения	мин.-1	2660	2670
Максимальная температура перемещаемого воздуха	°C	50	50
Класс защиты двигателя	IP	54	54
Вес	кг	38	38
Схема подключения		E13	DS1
Регулятор скорости		STR 7.5	STRS 4.0

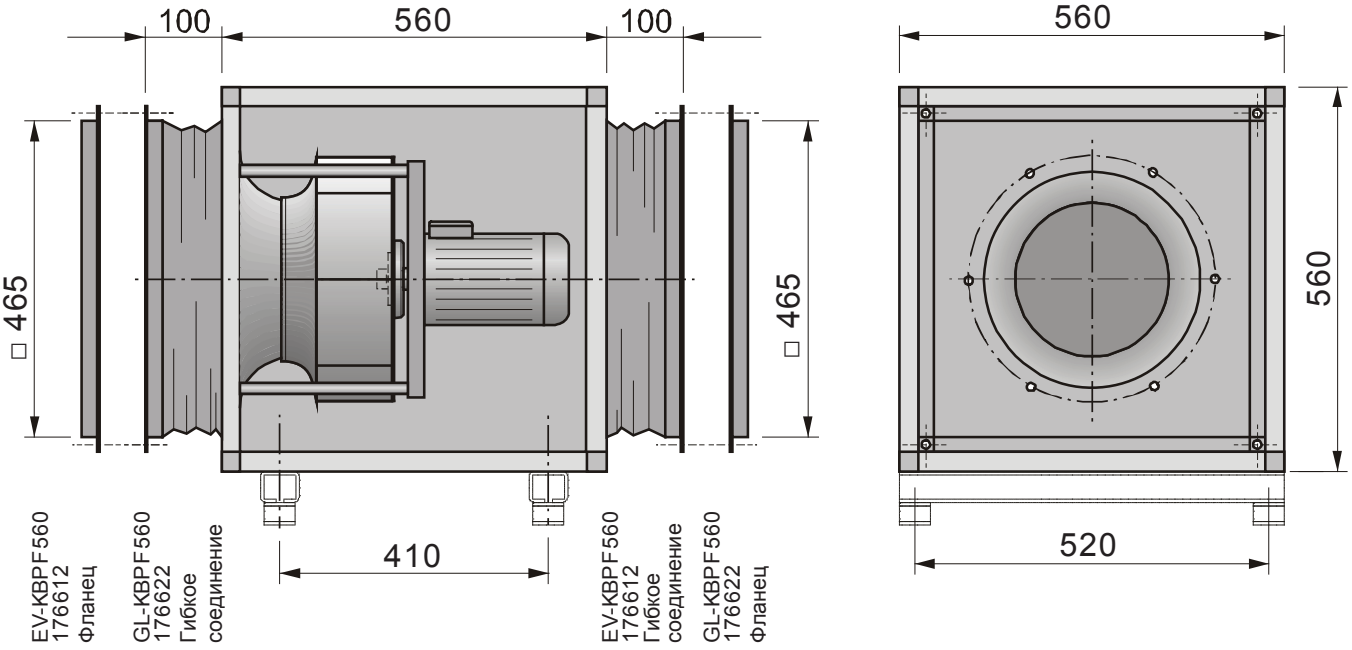

KBPFE 560-11 Stb.

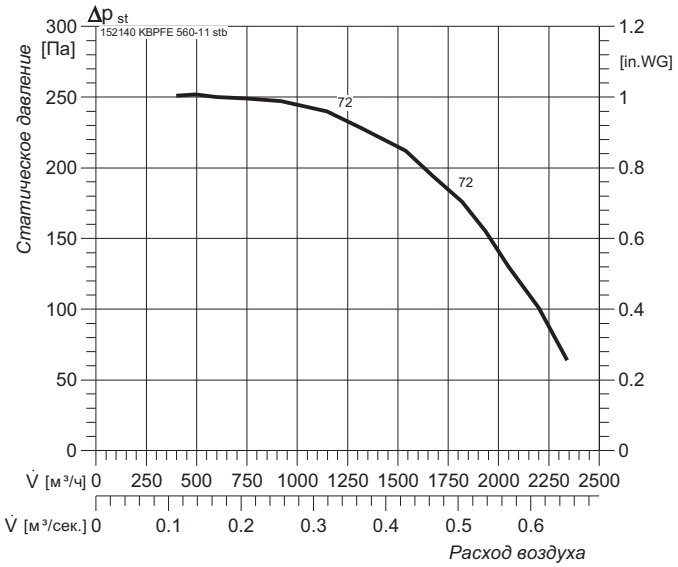

KBPFD 560-11 Stb.

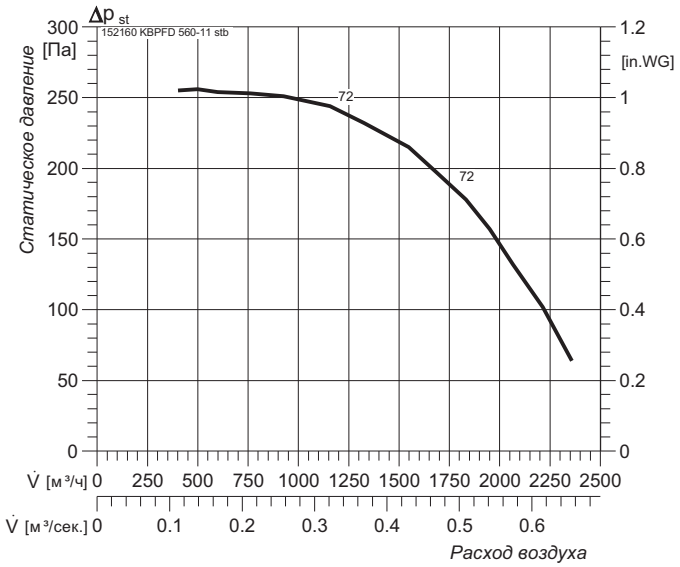

Наименование / Характеристика		KBPFE 560-11 Stb.	KBPFD 560-11 Stb.
Напряжение питания	В, Гц	230, 50	400, 50
Потребляемая мощность	кВт	0.3	0.37
Рабочий ток	А	2.1	1.39
Частота вращения	мин.-1	1330	1360
Максимальная температура перемещаемого воздуха	°C	50	50
Класс защиты двигателя	IP	54	54
Вес	кг	33	33
Схема подключения		E13	DS1
Регулятор скорости		STR 3.5	STRS 2.5

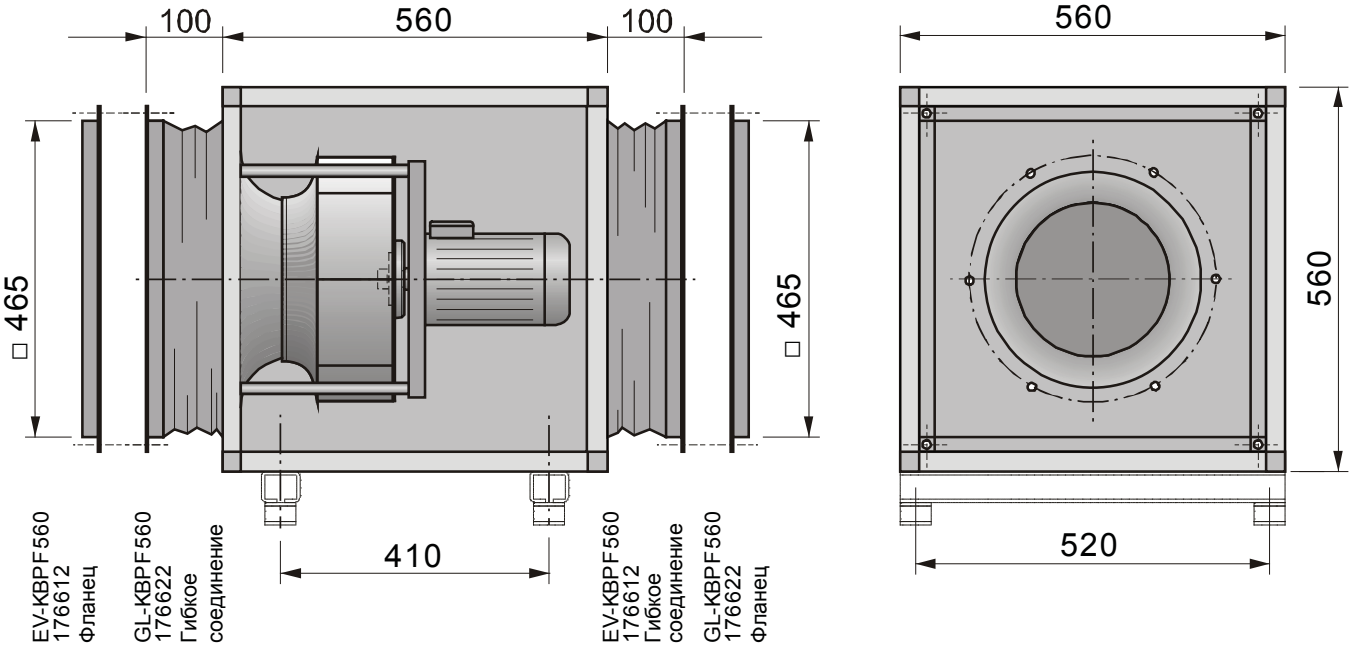

Корпусные вентиляторы

KBPFE 560-20 Stb.

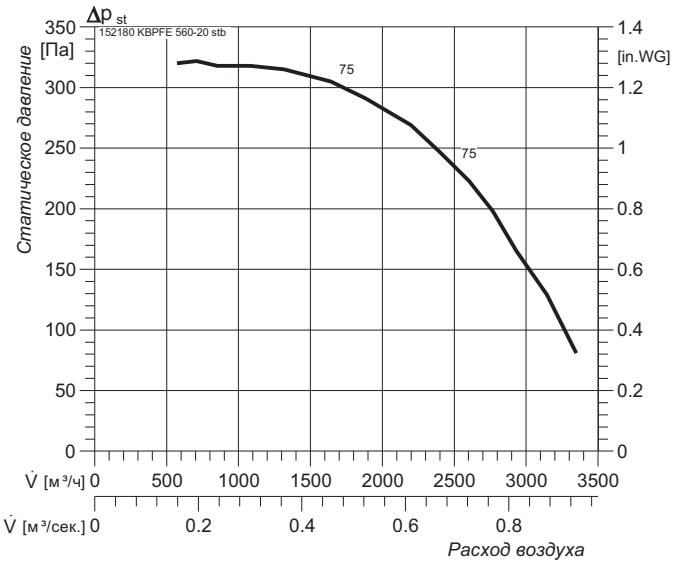

KBPFD 560-20 Stb.

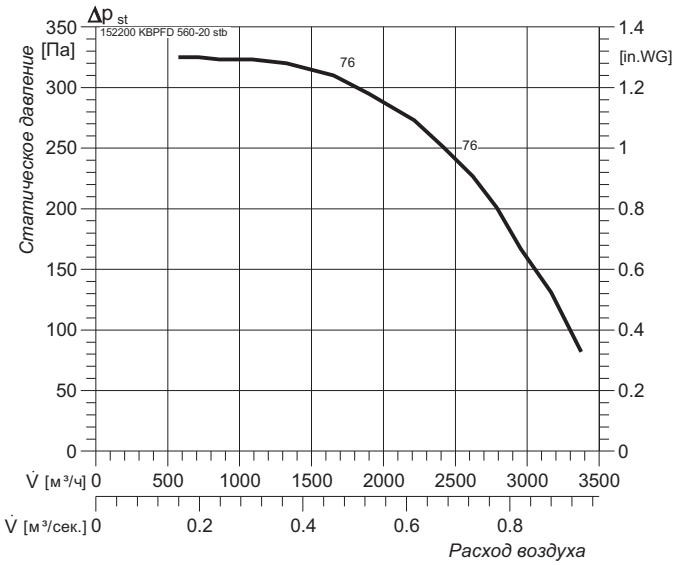

Наименование / Характеристика		KBPFE 560-20 Stb.	KBPFD 560-20 Stb.
Напряжение питания	В, Гц	230, 50	400, 50
Потребляемая мощность	кВт	0.3	0.37
Рабочий ток	А	2.1	1.39
Частота вращения	мин.-1	1330	1360
Максимальная температура перемещаемого воздуха	°C	50	50
Класс защиты двигателя	IP	54	54
Вес	кг	35	35
Схема подключения		E13	DS1
Регулятор скорости		STR 3.5	STRS 1.5

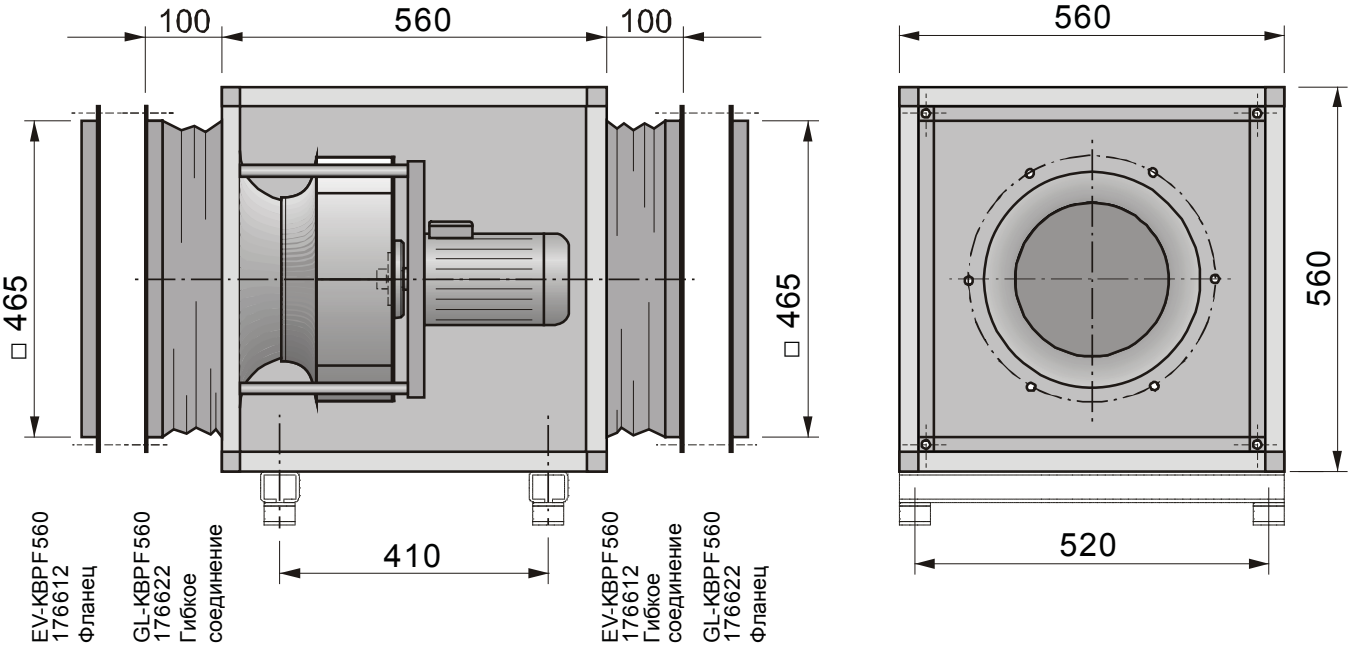

KBPFE 630-10 Stb.

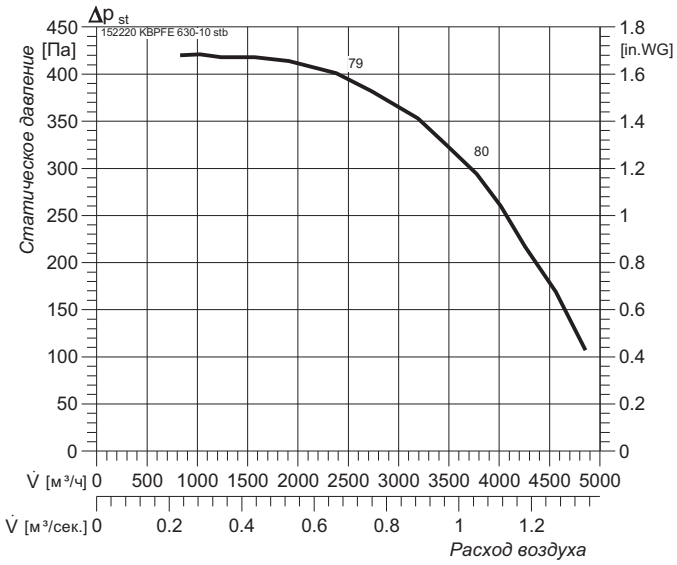

KBPFD 630-10 Stb.

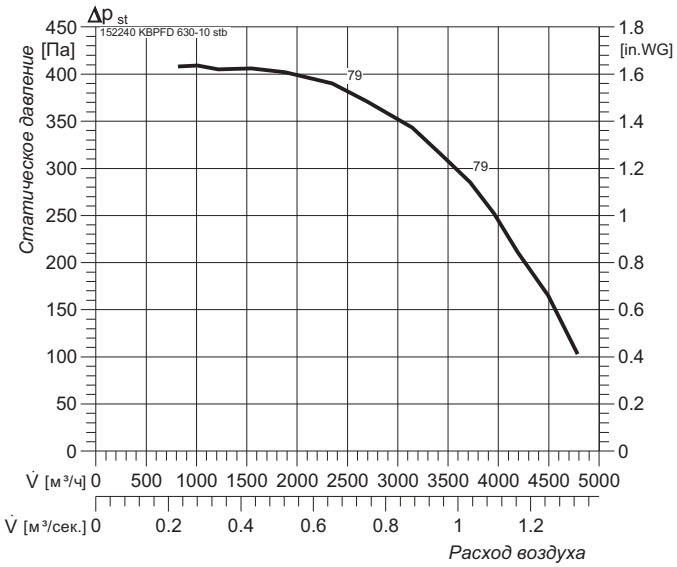

Наименование / Характеристика		KBPFE 630-10 Stb.	KBPFD 630-10 Stb.
Напряжение питания	В, Гц	230, 50	400, 50
Потребляемая мощность	кВт	0.65	0.75
Рабочий ток	А	4.4	2.5
Частота вращения	мин.-1	1240	1350
Максимальная температура перемещаемого воздуха	°C	50	50
Класс защиты двигателя	IP	54	54
Вес	кг	46	46
Схема подключения		E13	DS1
Регулятор скорости		STR 5.0	STRS 4.0

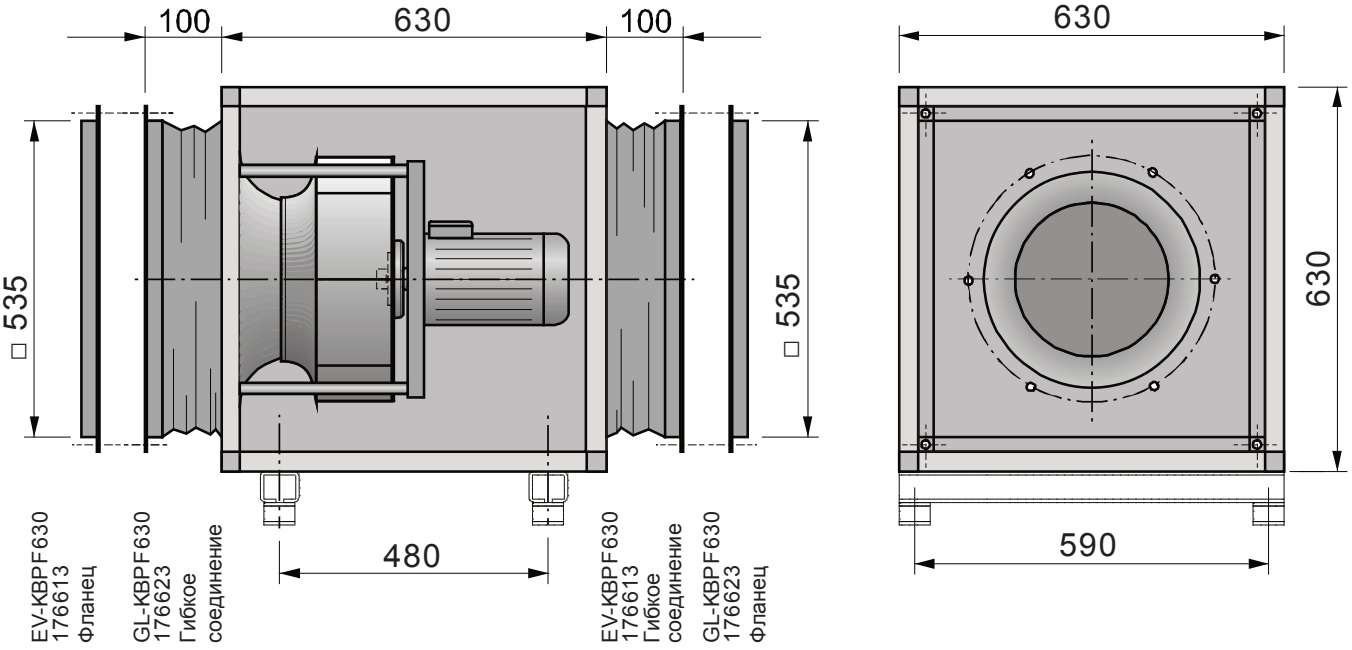

Корпусные вентиляторы

KBPFE 710-11 stb

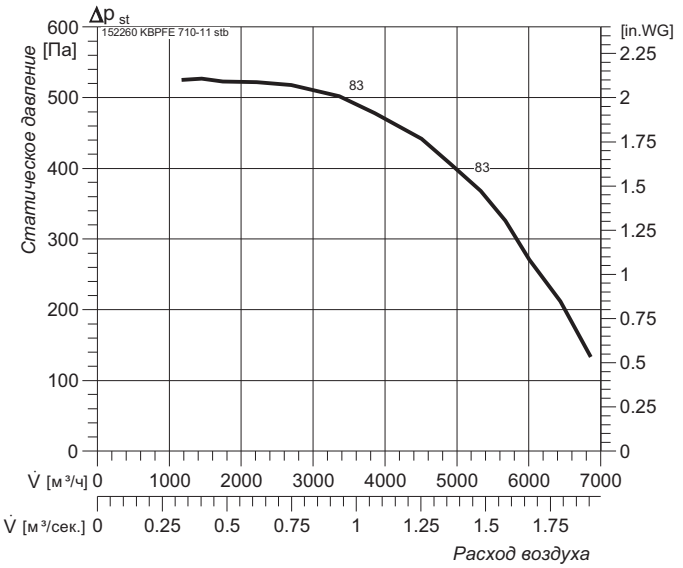

KBPFD 710-11 stb

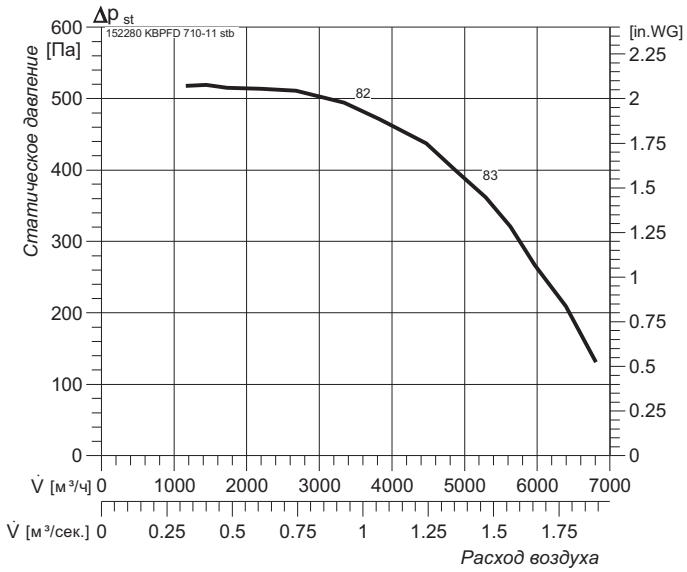

Наименование / Характеристика		KBPFE 710-11 Stb.	KBPFD 710-11 Stb.
Напряжение питания	В, Гц	230, 50	400, 50
Потребляемая мощность	кВт	0.96	1.1
Рабочий ток	А	6.7	3.3
Частота вращения	мин.-1	1180	1350
Максимальная температура перемещаемого воздуха	°C	50	50
Класс защиты двигателя	IP	54	54
Вес	кг	65	65
Схема подключения		E13	DS1
Регулятор скорости		STR 7.5	STRS 4.0

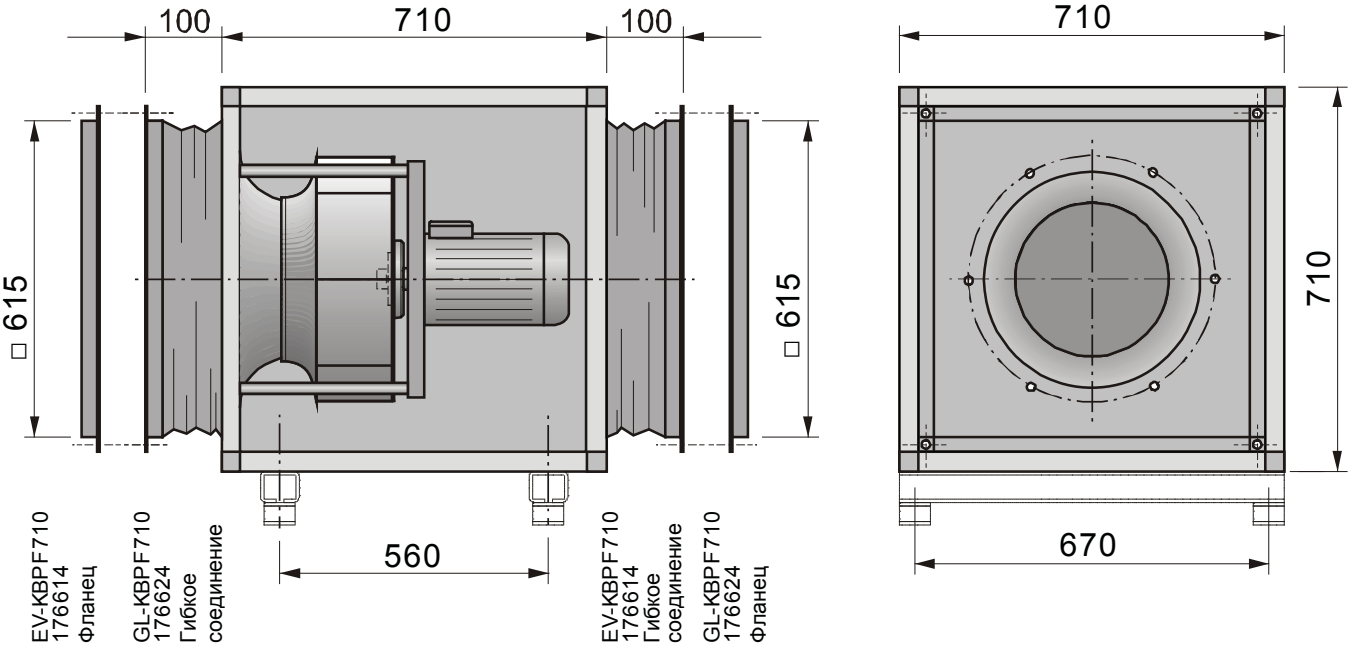

KBPFD 710-20 stb

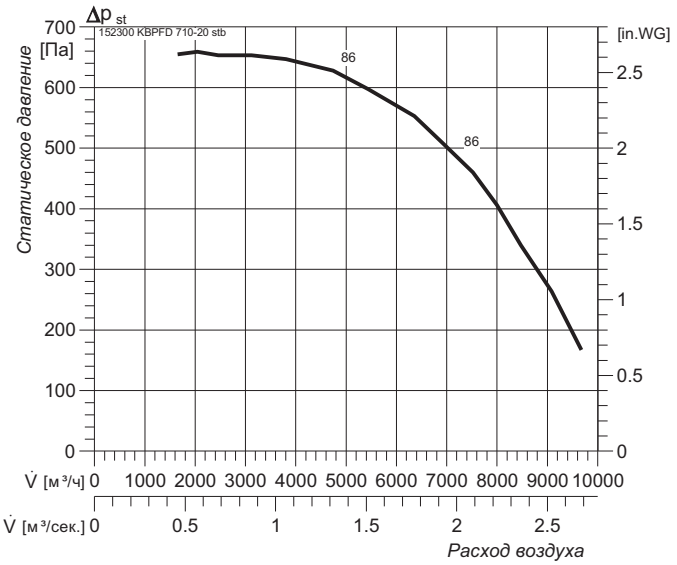

Наименование / Характеристика		KBPFD 710-20 Stb.
Напряжение питания	В, Гц	400, 50
Потребляемая мощность	кВт	1.5
Рабочий ток	А	4.3
Частота вращения	мин.-1	1330
Максимальная температура перемещаемого воздуха	°C	50
Класс защиты двигателя	IP	54
Вес	кг	67
Схема подключения		DS1
Регулятор скорости		STRS 6.0

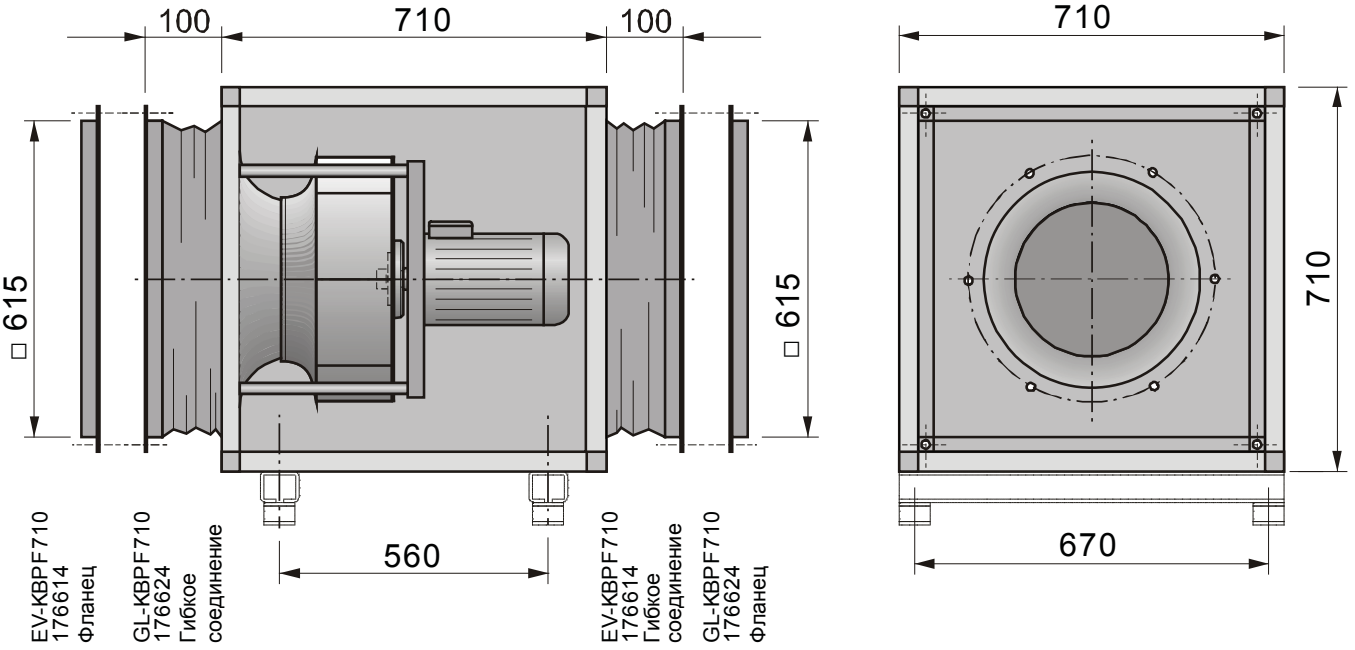

Кухонные вентиляторы

Маркировка вентилятора

KA F D 200 - 4 Stb.

- Регулировка скорости при помощи трансформатора Stb.
- Количество полюсов
- Диаметр рабочего колеса 200 ... 450
- Тип двигателя
  E = 1 x 230 В / 50 Гц
  D = 3 x 400 В / 50 Гц
- Тип рабочего колеса T; F
- Вытяжной кухонный вентилятор

KAF

Кухонные вентиляторы могут поставляться в трех вариантах. При заказе, пожалуйста, укажите нужную вам сторону вытяжки (1, 2 или 3).

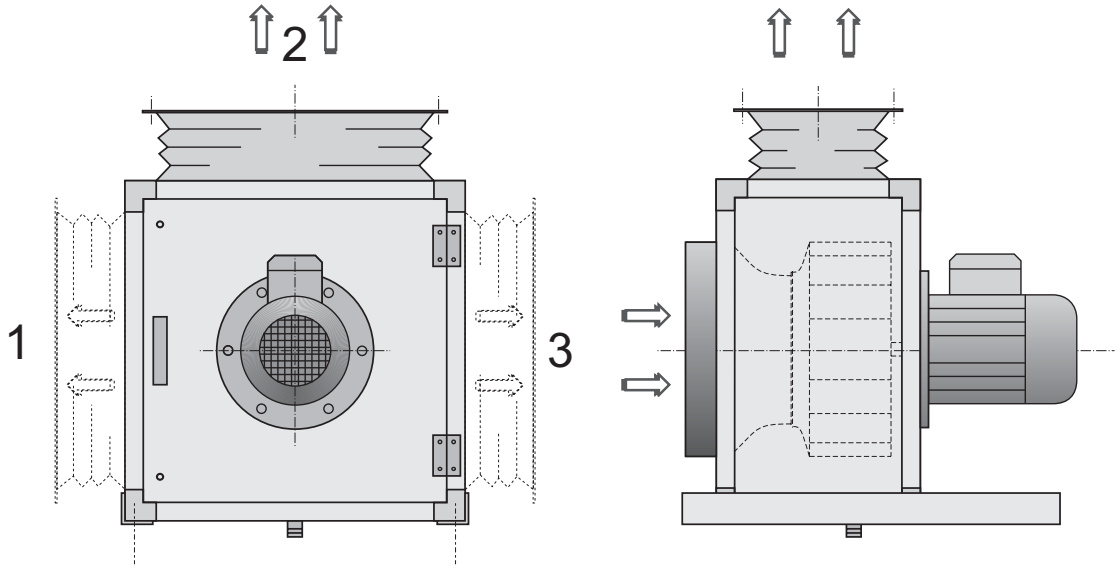

Конструктивные особенности

Кухонные вентиляторы Wolter используются для вытяжной вентиляции загрязненного воздуха высокой температуры, например, от профессиональных кухонь. Корпус выполнен из двух листов оцинкованной листовой стали и изолирован слоем минеральной ваты. Вентиляторы имеют откидную дверцу для удобства осмотра и обслуживания.

Вентилятор изолирован от корпуса с помощью соединителей, виброгасители встроены в несущую раму. Он легко подключается к стандартным воздуховодам.

Допустимый диапазон температуры перемещаемой среды от -30 до +120 °C.

Двигатели

Все вентиляторы оснащены стандартными IEC-моторами фланцевого типа. Класс защиты IP54, класс изоляции B.

Крыльчатка

Лопатки рабочих колес кухонных вентиляторов Wolter могут быть загнуты либо вперед, либо назад. Загнутые вперед лопатки изготавливаются из оцинкованной листовой стали; загнутые назад — из алюминия.

Конструкция обоих типов лопаток гарантирует высокую эффективность и минимальный уровень шума.

- **KAT.** — с загнутыми вперед лопатками с прокруткой.
- **KAF.** — с загнутыми назад лопатками без прокрутки.

Регулировка скорости

Все вентиляторы серии KAT. / KAF. управляются с помощью частотных регуляторов.

Модели, отмеченные «Stb.» можно регулировать трансформатором.

Аэродинамические характеристики вентилятора

Характеристики этой модели были измерены в монтажном положении B (свободный вход, подключенный к напорной стороне) показали общее повышение давления Δ Pt в зависимости от объемного расхода.

Динамическое давление p_{d2} измеряется на фланце на выходе из вентилятора.

Уровень звукового давления на максимальной скорости вращения вентилятора

KATE 200-4 stb	L_{WA}	125 Гц	250 Гц	500 Гц	1k Гц	2k Гц	4k Гц	8k Гц
L_{WA6} к выходу	67	42	53	60	63	60	58	52
L_{WA5} ко входу	64	46	54	55	59	58	56	50
L_{WA2} к окружению	55	32	45	41	49	52	44	36

KATD 200-4 stb	L_{WA}	125 Гц	250 Гц	500 Гц	1k Гц	2k Гц	4k Гц	8k Гц
L_{WA6} к выходу	67	42	53	60	63	60	58	52
L_{WA5} ко входу	64	46	54	55	59	58	56	50
L_{WA2} к окружению	55	32	45	41	49	52	44	36

KATD 200-4/6	L_{WA}	125 Гц	250 Гц	500 Гц	1k Гц	2k Гц	4k Гц	8k Гц
L_{WA6} к выходу	67	42	53	60	63	60	58	52
L_{WA5} ко входу	64	46	54	55	59	58	56	50
L_{WA2} к окружению	55	32	45	41	49	52	44	36

KATE 225-4 stb	L_{WA}	125 Гц	250 Гц	500 Гц	1k Гц	2k Гц	4k Гц	8k Гц
L_{WA6} к выходу	72	47	58	65	68	65	63	57
L_{WA5} ко входу	68	50	58	59	63	62	60	54
L_{WA2} к окружению	59	36	49	45	53	56	48	40

KATD 225-4 stb	L_{WA}	125 Гц	250 Гц	500 Гц	1k Гц	2k Гц	4k Гц	8k Гц
L_{WA6} к выходу	72	47	58	65	68	65	63	57
L_{WA5} ко входу	68	50	58	59	63	62	60	54
L_{WA2} к окружению	59	36	49	45	53	56	48	40

KATD 225-4/6	L_{WA}	125 Гц	250 Гц	500 Гц	1k Гц	2k Гц	4k Гц	8k Гц
L_{WA6} к выходу	72	47	58	65	68	65	63	57
L_{WA5} ко входу	68	50	58	59	63	62	60	54
L_{WA2} к окружению	59	36	49	45	53	56	48	40

KATE 250-4 stb	L_{WA}	125 Гц	250 Гц	500 Гц	1k Гц	2k Гц	4k Гц	8k Гц
L_{WA6} к выходу	74	50	62	66	69	68	66	59
L_{WA5} ко входу	69	52	57	59	66	63	60	55
L_{WA2} к окружению	62	42	52	49	58	56	51	42

KATD 250-4 stb	L_{WA}	125 Гц	250 Гц	500 Гц	1k Гц	2k Гц	4k Гц	8k Гц
L_{WA6} к выходу	74	50	62	66	69	68	66	59
L_{WA5} ко входу	69	52	57	59	66	63	60	55
L_{WA2} к окружению	62	42	52	49	58	56	51	42

KATD 250-4/6	L_{WA}	125 Гц	250 Гц	500 Гц	1k Гц	2k Гц	4k Гц	8k Гц
L_{WA6} к выходу	73	49	61	65	68	67	65	58
L_{WA5} ко входу	68	51	56	58	65	62	59	54
L_{WA2} к окружению	61	41	51	48	57	55	50	41

KATD 280-4 stb	L_{WA}	125 Гц	250 Гц	500 Гц	1k Гц	2k Гц	4k Гц	8k Гц
L_{WA6} к выходу	75	51	63	67	70	69	67	60
L_{WA5} ко входу	72	55	60	62	69	66	63	58
L_{WA2} к окружению	63	43	53	50	59	57	52	44

KAFE 355-4 stb	L_{WA}	125 Гц	250 Гц	500 Гц	1k Гц	2k Гц	4k Гц	8k Гц
L_{WA6} к выходу	82	54	69	79	77	75	65	59
L_{WA5} ко входу	79	53	69	77	69	69	67	62
L_{WA2} к окружению	65	45	53	55	62	59	53	45

KAFD 355-4 stb	L_{WA}	125 Гц	250 Гц	500 Гц	1k Гц	2k Гц	4k Гц	8k Гц
L_{WA6} к выходу	83	55	70	80	78	76	66	60
L_{WA5} ко входу	80	54	70	78	70	70	68	63
L_{WA2} к окружению	66	46	54	56	63	60	54	46

KAFE 400-4 stb	L_{WA}	125 Гц	250 Гц	500 Гц	1k Гц	2k Гц	4k Гц	8k Гц
L_{WA6} к выходу	86	65	78	83	78	77	71	61
L_{WA5} ко входу	85	65	75	82	77	76	70	62
L_{WA2} к окружению	68	48	58	56	64	62	57	47

KAFD 400-4 stb	L_{WA}	125 Гц	250 Гц	500 Гц	1k Гц	2k Гц	4k Гц	8k Гц
L_{WA6} к выходу	88	67	80	85	80	79	73	63
L_{WA5} ко входу	87	67	77	84	79	78	72	64
L_{WA2} к окружению	70	50	60	58	66	64	59	49

KATD 280-4/6	L_{WA}	125 Гц	250 Гц	500 Гц	1k Гц	2k Гц	4k Гц	8k Гц
L_{WA6} к выходу	74	50	62	66	69	68	66	59
L_{WA5} ко входу	71	54	59	61	68	65	62	57
L_{WA2} к окружению	62	42	52	49	58	56	51	43

KATD 315-6 stb	L_{WA}	125 Гц	250 Гц	500 Гц	1k Гц	2k Гц	4k Гц	8k Гц
L_{WA6} к выходу	71	47	60	67	65	64	58	53
L_{WA5} ко входу	67	45	57	64	58	58	57	53
L_{WA2} к окружению	53	34	41	42	50	47	42	35

KAFE 250-2 stb	L_{WA}	125 Гц	250 Гц	500 Гц	1k Гц	2k Гц	4k Гц	8k Гц
L_{WA6} к выходу	85	61	73	77	80	79	77	70
L_{WA5} ко входу	80	63	68	70	77	74	71	66
L_{WA2} к окружению	73	53	63	60	69	67	62	53

KAFD 250-2 stb	L_{WA}	125 Гц	250 Гц	500 Гц	1k Гц	2k Гц	4k Гц	8k Гц
L_{WA6} к выходу	85	61	73	77	80	79	77	70
L_{WA5} ко входу	80	63	68	70	77	74	71	66
L_{WA2} к окружению	73	53	63	60	69	67	62	53

KAFE 280-2 stb	L_{WA}	125 Гц	250 Гц	500 Гц	1k Гц	2k Гц	4k Гц	8k Гц
L_{WA6} к выходу	88	64	76	80	83	82	80	73
L_{WA5} ко входу	85	68	73	75	82	79	76	71
L_{WA2} к окружению	76	56	66	63	72	70	65	57

KAFD 280-2 stb	L_{WA}	125 Гц	250 Гц	500 Гц	1k Гц	2k Гц	4k Гц	8k Гц
L_{WA6} к выходу	89	65	77	81	84	83	81	74
L_{WA5} ко входу	86	69	74	76	83	80	77	72
L_{WA2} к окружению	77	57	67	64	73	71	66	58

KAFE 315-2 stb	L_{WA}	125 Гц	250 Гц	500 Гц	1k Гц	2k Гц	4k Гц	8k Гц
L_{WA6} к выходу	96	72	85	92	90	89	83	78
L_{WA5} ко входу	92	70	82	89	83	83	82	78
L_{WA2} к окружению	78	59	66	67	75	72	67	60

KAFD 315-2 stb	L_{WA}	125 Гц	250 Гц	500 Гц	1k Гц	2k Гц	4k Гц	8k Гц
L_{WA6} к выходу	96	72	85	92	90	89	83	78
L_{WA5} ко входу	92	70	82	89	83	83	82	78
L_{WA2} к окружению	78	59	66	67	75	72	67	60

KAFE 315-4 stb	L_{WA}	125 Гц	250 Гц	500 Гц	1k Гц	2k Гц	4k Гц	8k Гц
L_{WA6} к выходу	79	55	68	75	73	72	66	61
L_{WA5} ко входу	75	53	65	72	66	66	65	61
L_{WA2} к окружению	61	42	49	50	58	55	50	43

KAFD 315-4 stb	L_{WA}	125 Гц	250 Гц	500 Гц	1k Гц	2k Гц	4k Гц	8k Гц
L_{WA6} к выходу	82	58	71	78	76	75	69	64
L_{WA5} ко входу	78	56	68	75	69	69	68	64
L_{WA2} к окружению	64	45	52	53	61	58	53	46

KAFE 450-4 stb	L_{WA}	125 Гц	250 Гц	500 Гц	1k Гц	2k Гц	4k Гц	8k Гц
L_{WA6} к выходу	90	69	82	87	82	81	75	65
L_{WA5} ко входу	89	69	79	86	81	80	74	66
L_{WA2} к окружению	72	52	62	60	68	66	61	51

KAFD 450-4 stb	L_{WA}	125 Гц	250 Гц	500 Гц	1k Гц	2k Гц	4k Гц	8k Гц
L_{WA6} к выходу	92	71	84	89	84	83	77	67
L_{WA5} ко входу	91	71	81	88	83	82	76	68
L_{WA2} к окружению	74	54	64	62	70	68	63	53

KAFD 500-4 stb	L_{WA}	125 Гц	250 Гц	500 Гц	1k Гц	2k Гц	4k Гц	8k Гц
L_{WA6} к выходу	94	73	86	91	86	85	79	69
L_{WA5} ко входу	93	73	83	90	85	84	78	70
L_{WA2} к окружению	76	56	66	64	72	70	65	55

Кухонные вентиляторы

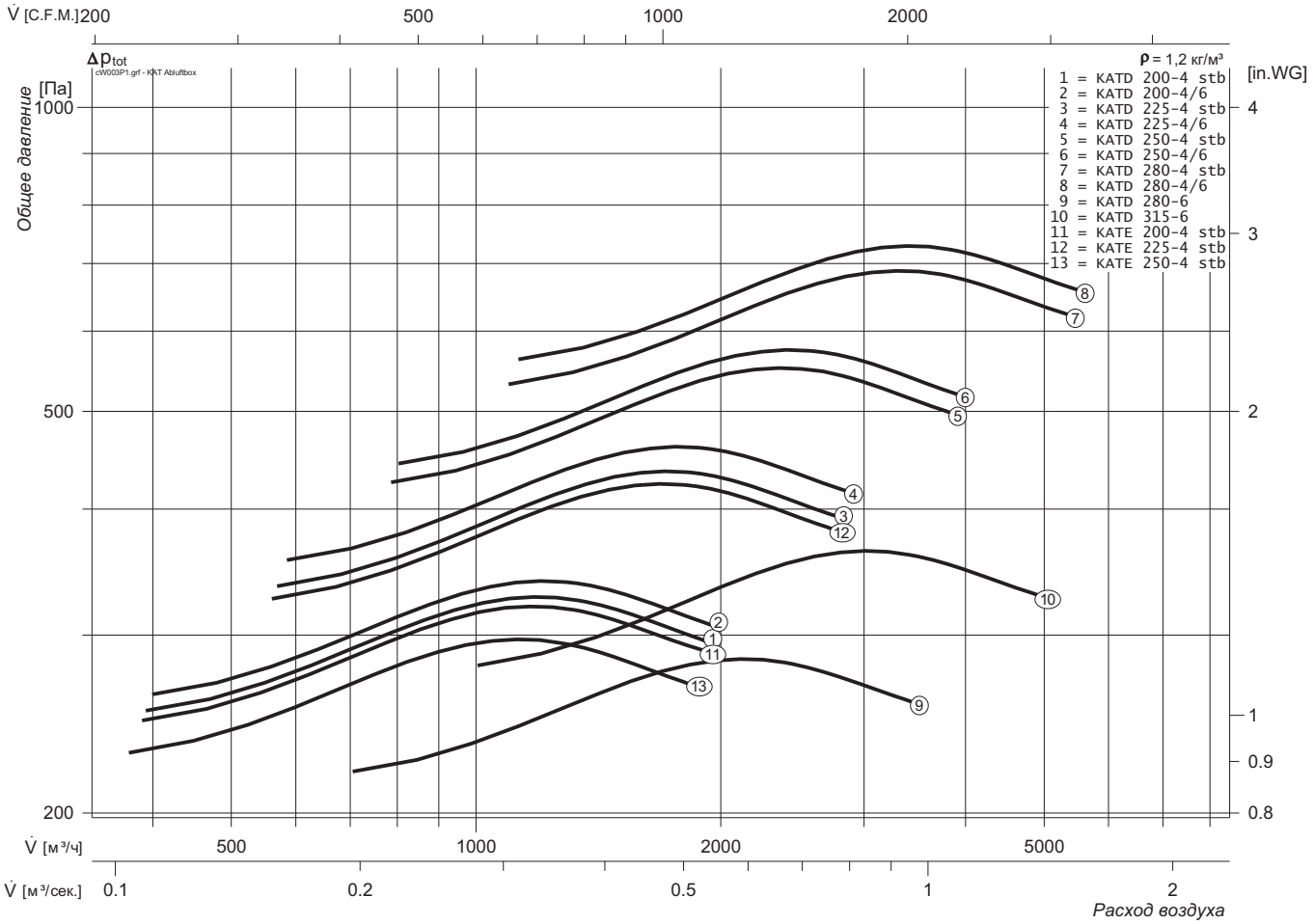

Типоразмер	Мотор	n [l/мин.]	P_2 [кВт]	I [A]	[кг]	
				(230 V)		
KATE 200-4 Stb.	80 K4	1240	0.48	3.3	39	STR 3.5
KATE 225-4 Stb.	80 G4	1240	0.65	4.4	49	STR 5
KATE 250-4 Stb.	90 L4	1180	0.96	6.7	69	STR 7.5
				(400 V)		
KATD 200-4 Stb.	71 K4	1360	0.37	1.39	35	STRS 1.5
KATD 225-4 Stb.	80 K4	1350	0.75	2.5	42	STRS 2.5
KATD 250-4 Stb.	90 SX	830	1.1	3.6	50	STRS 4.0
KATD 280-4 Stb.	100 LX4	1330	2.2	5.8	66	STRS 6.0
KATD 280-6 Stb.	80 G6	840	0.55	2	58	STRS 2.5
KATD 315-6 Stb.	90 LX6	830	1.1	3.6	67	STRS 4.0
KATD 200-4/6	B5 90-4/6	1400 / 940	0.8 / 0.28	2.2 / 1.1	39	-
KATD 225-4/6	B5 90-4/6	1440 / 940	0.8 / 0.28	2.2 / 1.1	44	-
KATD 250-4/6	B5 90-4/6	1440 / 940	0.8 / 0.28	2.2 / 1.1	60	-
KATD 280-4/6	B5 112-4/6	1440 / 940	3 / 0.9	7 / 2.8	69	-

Размер, [мм]	200	225	250	280	315
A	500	550	590	650	710
B	470	510	540	590	640
C	215	238	252	279	301
D	271.5	295.5	309.5	341.5	369.5
ød	205	229	256	288	322
E	155.5	155.5	181	199	216
F	30	30	30	30	30
T	310	320	340	360	380
M	205	230	240	320	330
U	50	50	50	50	50
W	530	630	630	630	730

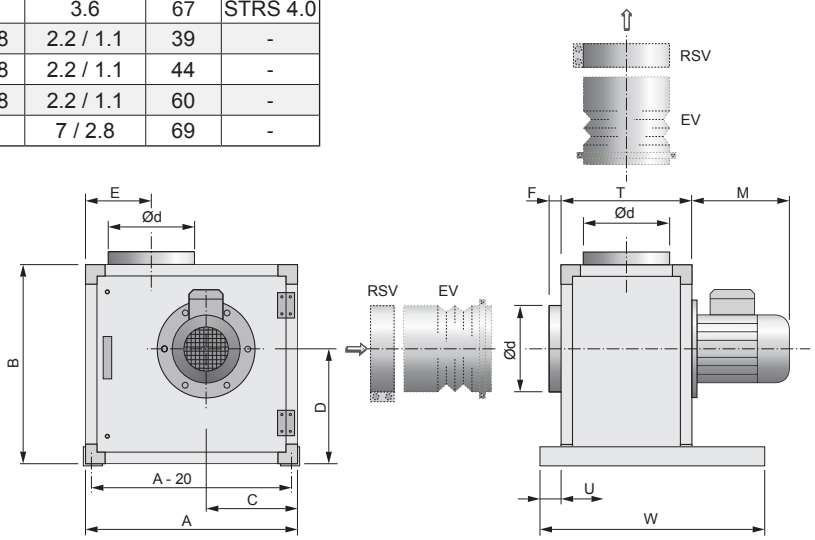

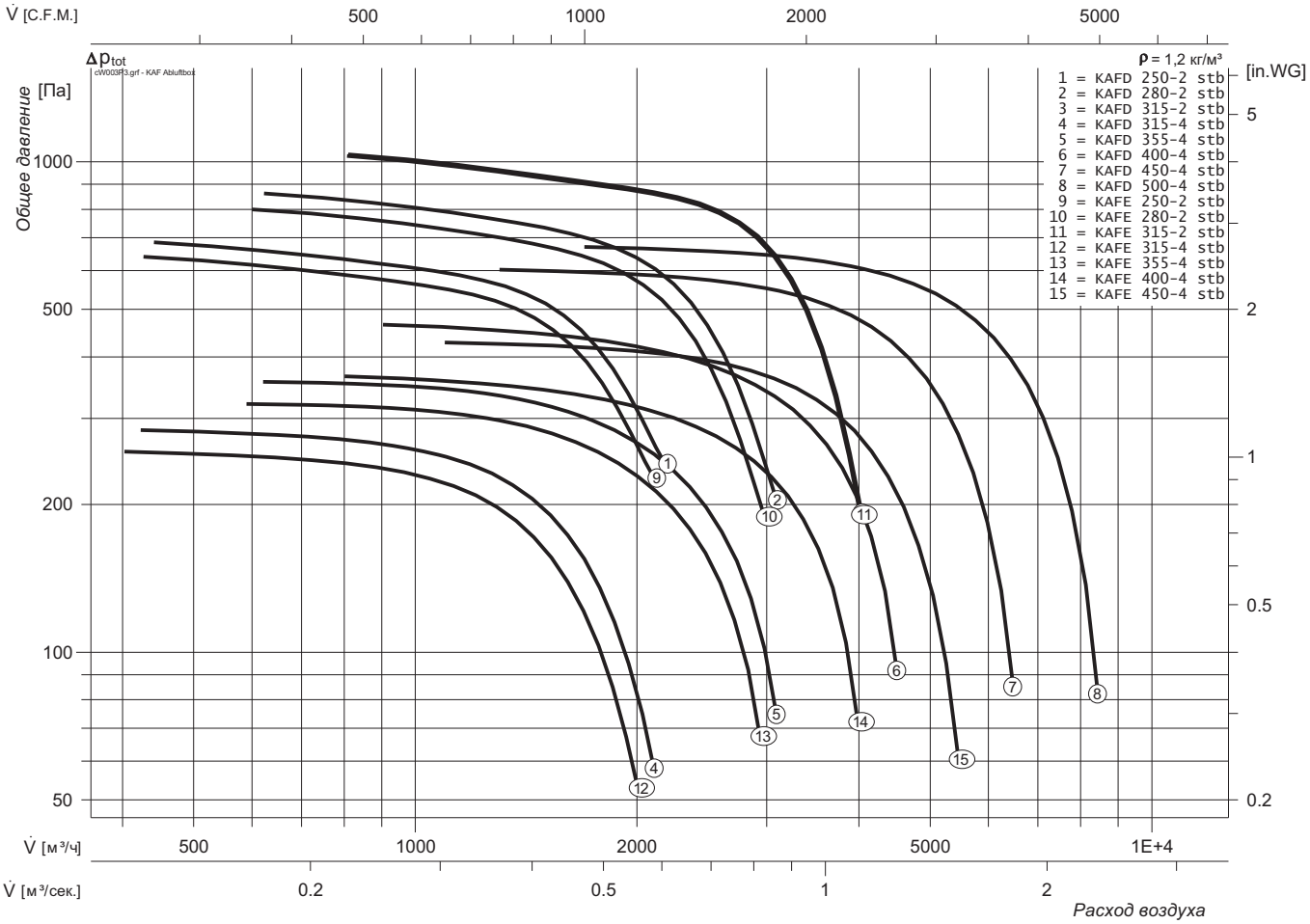

Типоразмер	Мотор 230 В	n [1/мин.]	P_2 [кВт]	I_N [A]		Типоразмер	Мотор 400 В(Y)	n [1/мин.]	P_2 [кВт]	I_N [A]		[кг]
KAFE 250-2	71 G2	2640	0.48	3.3	STR 3.5	KAFD 250-2	71 K2	2730	0.55	1.67	STRS 2.5	28
KAFE 280-2	80 K2	2640	0.65	4.1	STR 5.0	KAFD 280-2	80 SX2	2740	0.75	1.96	STRS 2.5	34
KAFE 315-2	80 G2	2660	0.95	6.2	STR 7.5	KAFD 315-2	80 K2	2670	1.1	2.6	STRS 4.0	43
KAFE 315-4	71 G4	1330	0.3	2.1	STR 2.2	KAFD 315-4	71 K4	1360	0.37	1.39	STRS 1.5	42
KAFE 355-4	71 G4	1330	0.3	2.1	STR 2.2	KAFD 355-4	71 K4	1360	0.55	1.39	STRS 1.5	48
KAFE 400-4	80 G4	1240	0.65	4.4	STR 5.0	KAFD 400-4	80 K4	1350	0.75	2.5	STRS 2.5	54
KAFE 450-4	90 L4	1180	0.96	6.7	STR 7.5	KAFD 450-4	90 SX4	1350	1.1	3.3	STRS 4.0	61
						KAFD 500-4	90 L4	1330	1.5	4.3	STRS 6.0	68

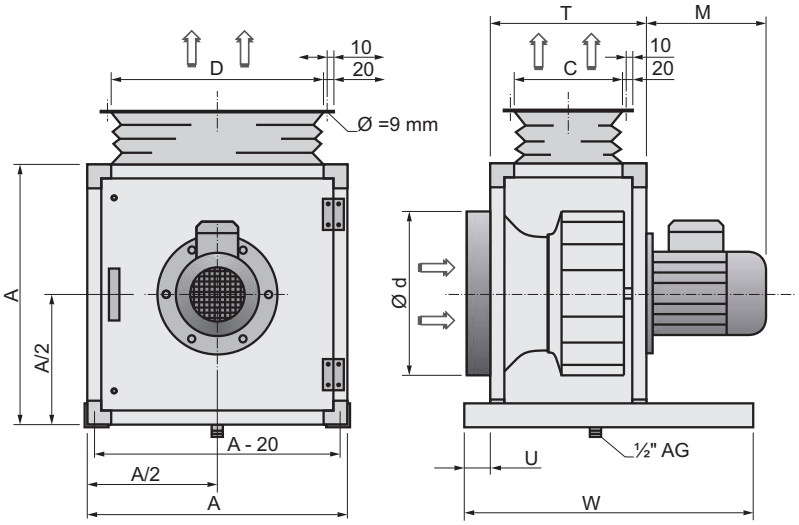

Размер	A [мм]	T [мм]	d [мм]	C [мм]	D [мм]	M~ [мм]	W [мм]
250	400	200	228	105	305	180	450
280	450	240	254	145	345	210	530
315	520	260	288	165	425	210	530
355	600	285	320	185	505	250	530
400	650	320	359	225	555	230	630
450	700	350	401	255	605	230	630
500	800	385	450	290	705	250	630

Кухонные вентиляторы

KATE 200-4 stb

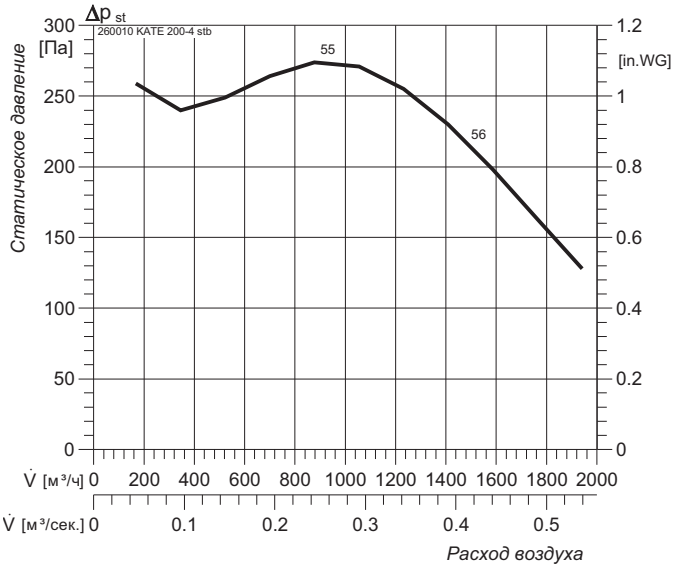

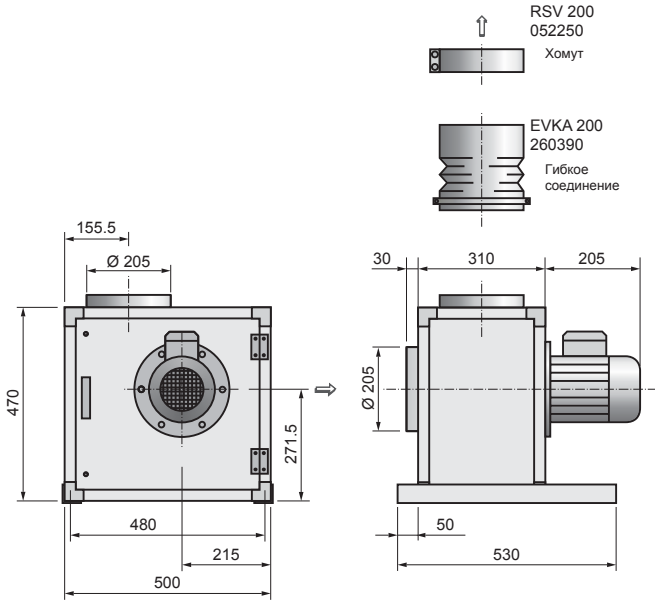

KATD 200-4 stb

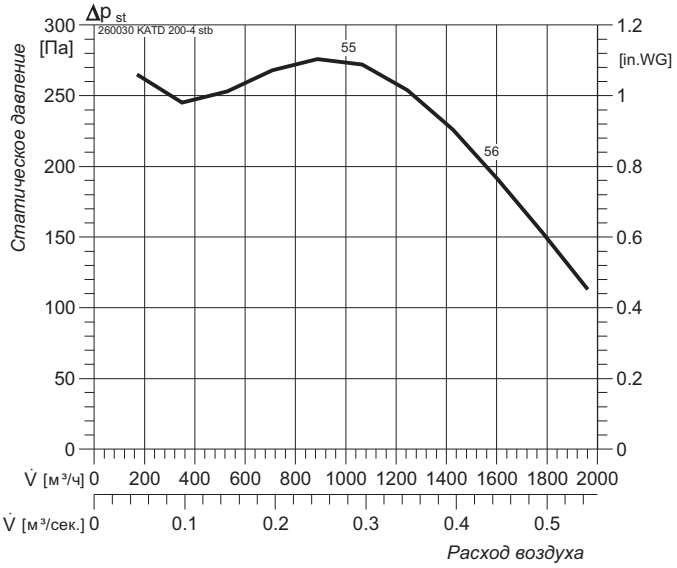

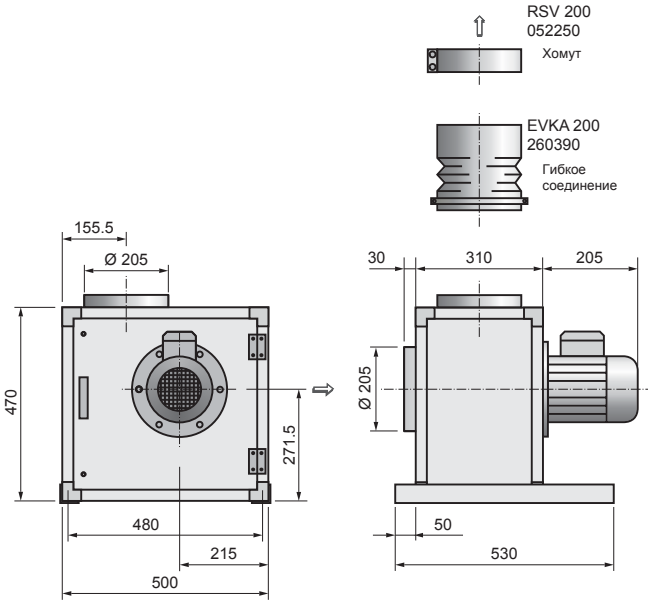

Наименование / Характеристика			KATE 200-4 stb	KATD 200-4 stb
Напряжение питания		В, Гц	230, 50	400, 50
Потребляемая мощность		кВт	0.48	0.37
Рабочий ток		А	3.3	1.39
Частота вращения		мин.-1	1240	1360
Максимальная температура перемещаемого воздуха		°C	120	120
Класс защиты двигателя		IP	54	55
Вес		кг	39	34.5
Схема подключения			E13	DS1
Регулятор скорости			STR 3.5	STRS 1.5
Уровень звукового давления	На выходе*	дБ(А)	67	67
	На входе*		64	64
	К окружению*		55	55

*данные для 4-ой скорости вентилятора

KATD 200-4/6

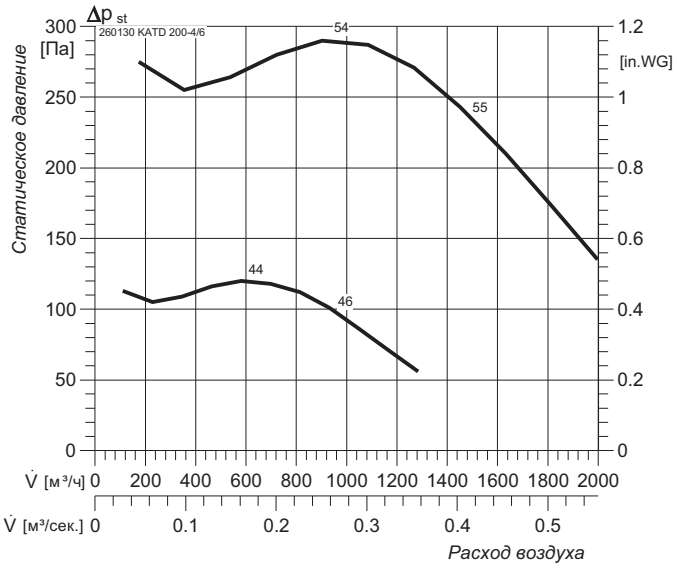

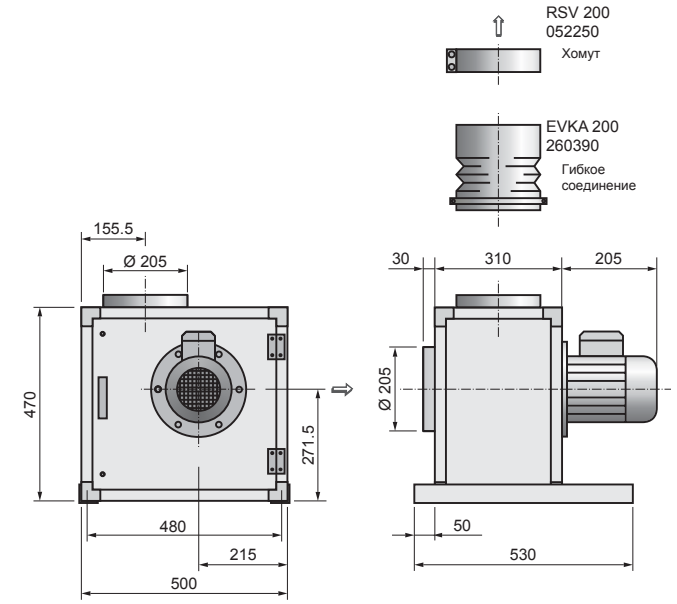

KATE 225-4 stb

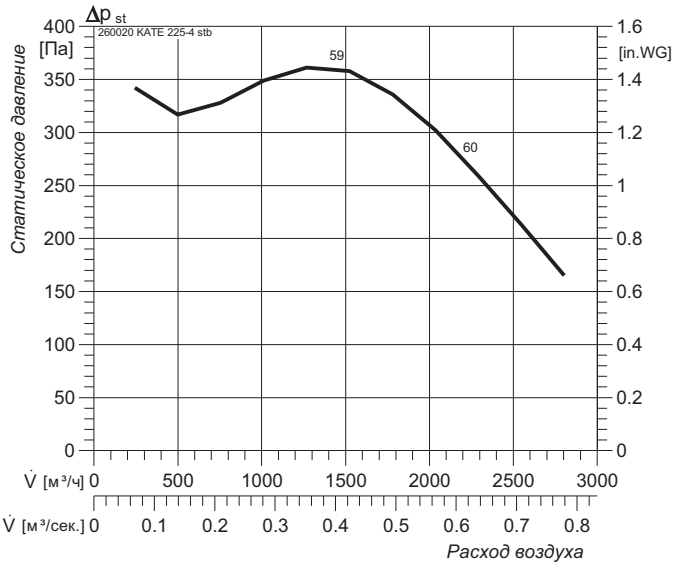

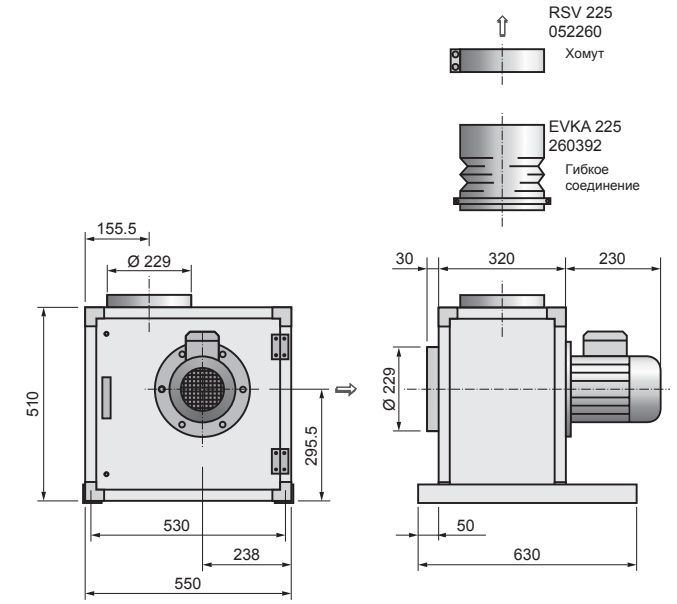

Наименование / Характеристика			KATD 200-4/6	KATE 225-4 stb
Напряжение питания		В, Гц	400, 50	230, 50
Потребляемая мощность		кВт	0.8 / 0.28	0.65
Рабочий ток		А	2.1 / 1.07	4.4
Частота вращения		мин.-1	1430 / 950	1240
Максимальная температура перемещаемого воздуха		°C	120	120
Класс защиты двигателя		IP	54	55
Вес		кг	39	38
Схема подключения			DU5	E13
Регулятор скорости			-	STR 5.0
Уровень звукового давления	На выходе*	дБ(А)	67	72
	На входе*		64	68
	К окружению*		55	59

*данные для 4-ой скорости вентилятора

Кухонные вентиляторы

KATD 225-4 stb

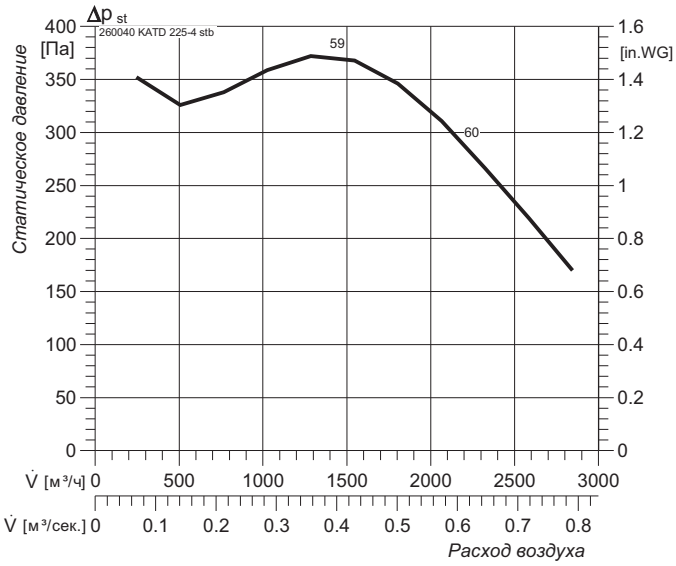

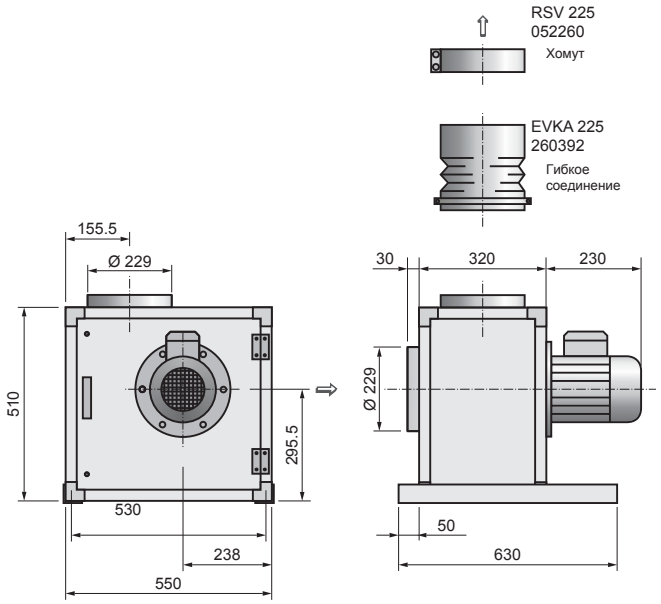

KATD 225-4/6

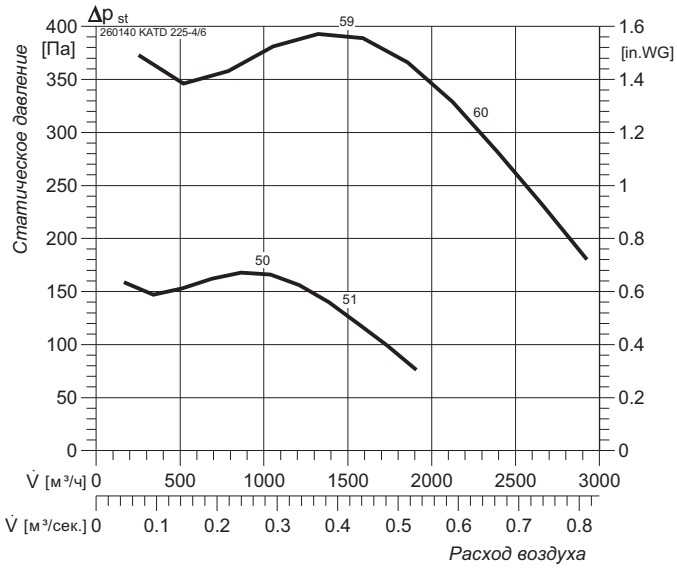

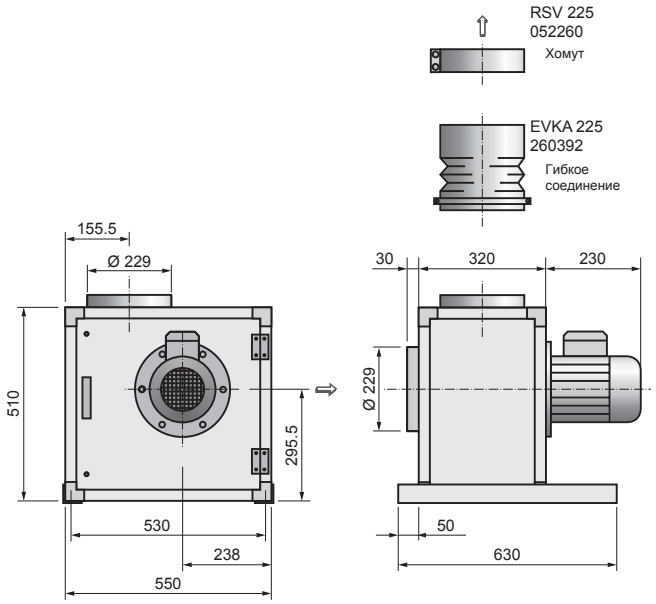

Наименование / Характеристика			KATD 225-4 stb	KATD 225-4/6
Напряжение питания		В, Гц	400, 50	400, 50
Потребляемая мощность		кВт	0.75	0.8 / 0.28
Рабочий ток		А	2.5	2.1 / 1.07
Частота вращения		мин.-1	1350	1430 / 950
Максимальная температура перемещаемого воздуха		°C	120	120
Класс защиты двигателя		IP	54	54
Вес		кг	41.6	44
Схема подключения			DS1	DU5
Регулятор скорости			STRS 2.5	-
Уровень звукового давления	На выходе*	дБ(А)	72	72
	На входе*		68	68
	К окружению*		59	59

*данные для 4-ой скорости вентилятора

KATE 250-4 stb

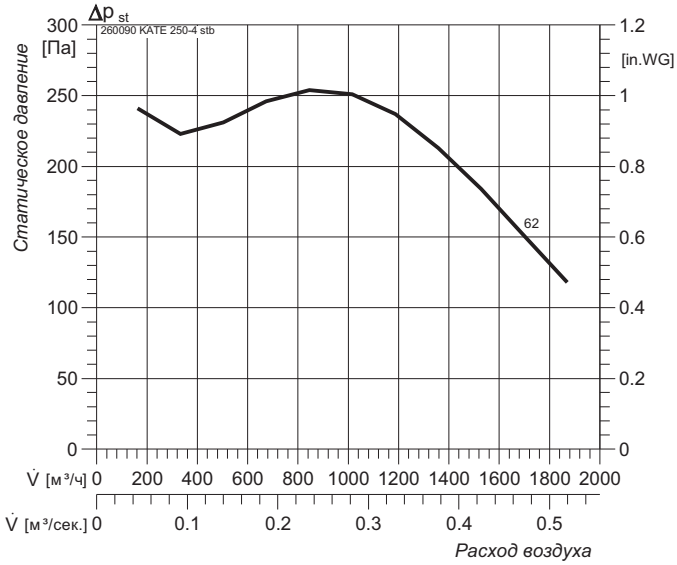

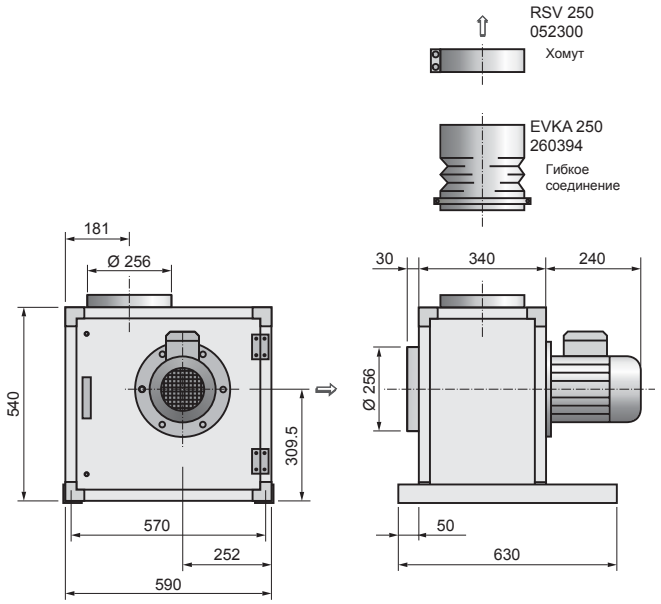

KATD 250-4 stb

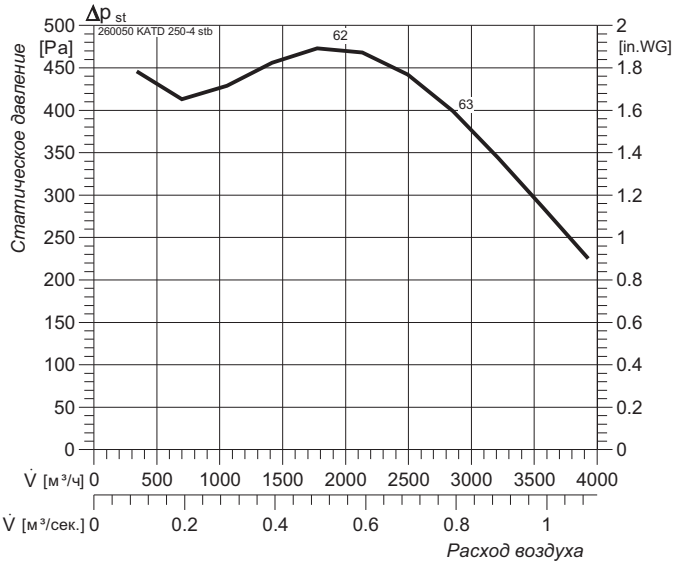

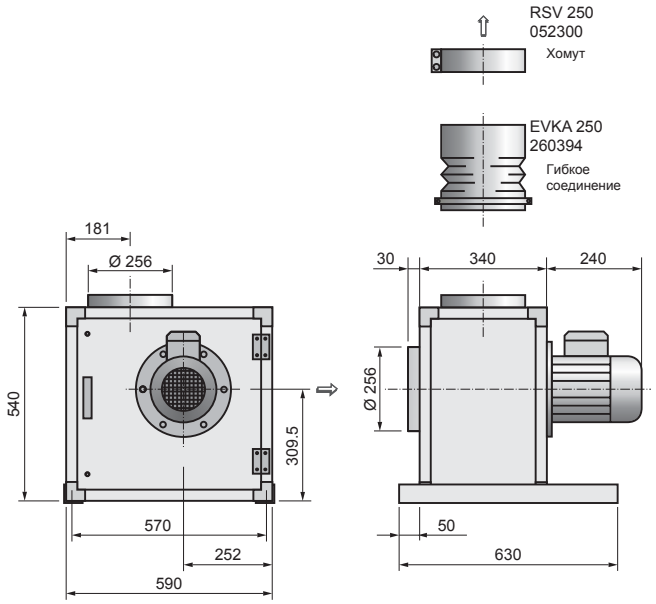

Наименование / Характеристика			KATE 250-4 stb	KATD 250-4 stb
Напряжение питания		В, Гц	230, 50	400, 50
Потребляемая мощность		кВт	0.96	1.1
Рабочий ток		А	6.7	3.3
Частота вращения		мин.-1	1180	1360
Максимальная температура перемещаемого воздуха		°C	120	120
Класс защиты двигателя		IP	54	54
Вес		кг	54	49.4
Схема подключения			E13	DS1
Регулятор скорости			STR 7.5	STRS 4.0
Уровень звукового давления	На выходе*	дБ(А)	74	74
	На входе*		69	69
	К окружению*		62	62

*данные для 4-ой скорости вентилятора

Кухонные вентиляторы

KATD 250-4/6

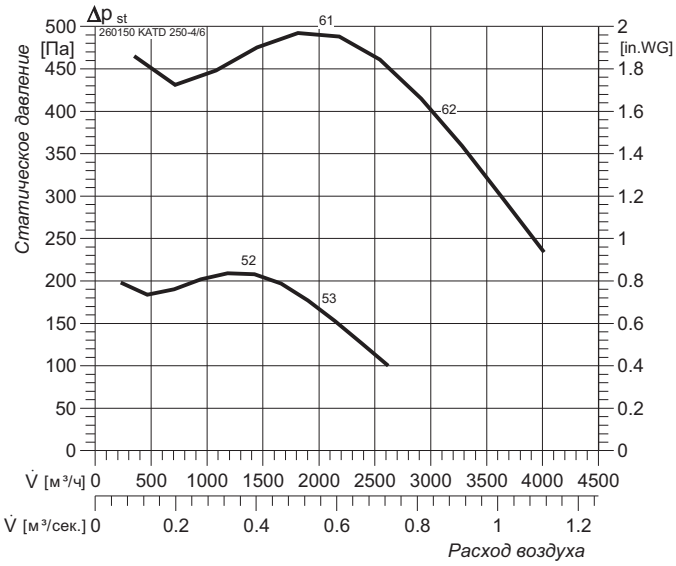

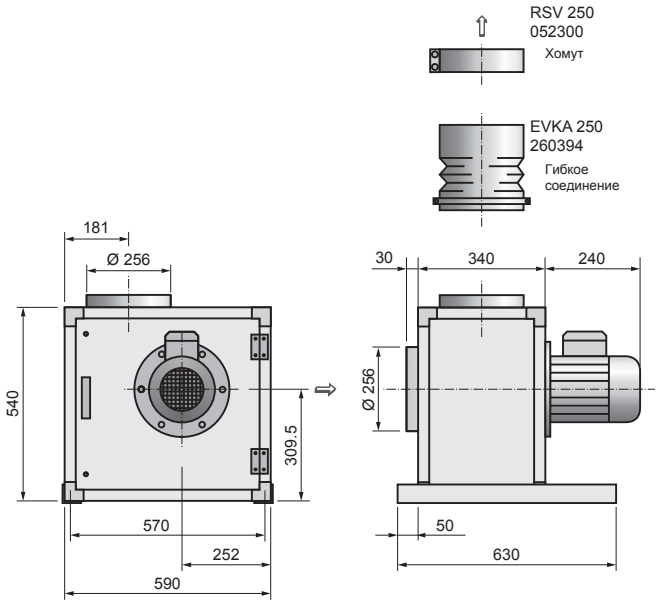

KATD 280-4 stb

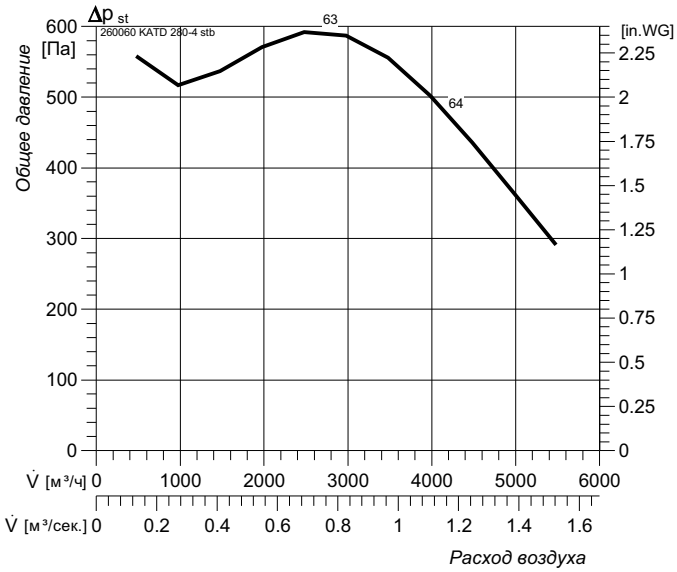

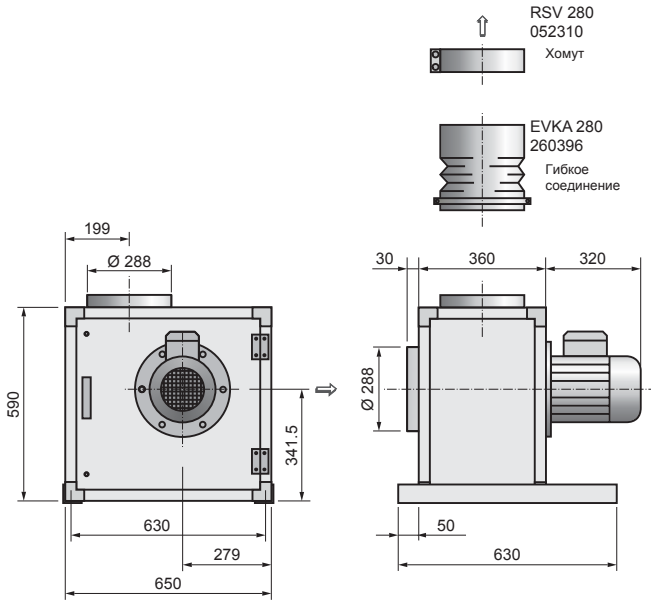

Наименование / Характеристика			KATD 250-4/6	KATD 280-4 stb
Напряжение питания		В, Гц	400, 50	400, 50
Потребляемая мощность		кВт	0.8 / 0.28	2.2
Рабочий ток		А	2.1 / 1.1	5.8
Частота вращения		мин.-1	1440 / 940	1330
Максимальная температура перемещаемого воздуха		°C	120	120
Класс защиты двигателя		IP	54	54
Вес		кг	67.6	66
Схема подключения			DU5	DS1
Регулятор скорости			-	STRS 6.0
Уровень звукового давления	На выходе*	дБ(А)	73	75
	На входе*		68	72
	К окружению*		61	63

*данные для 4-ой скорости вентилятора

KATD 280-4/6

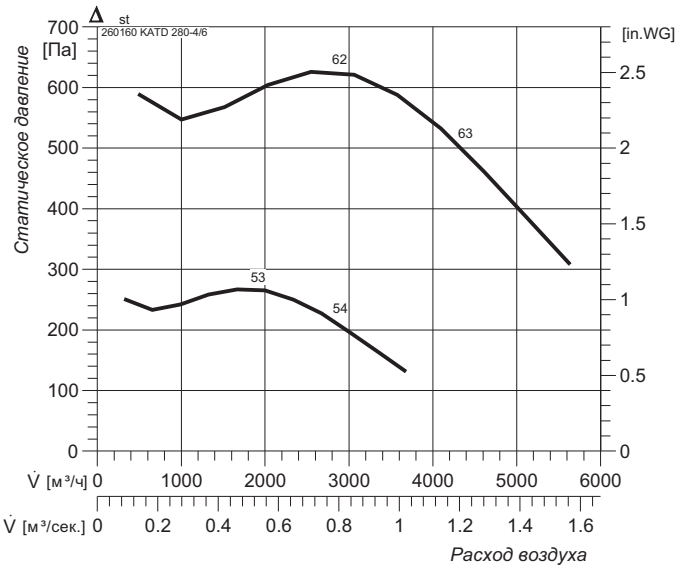

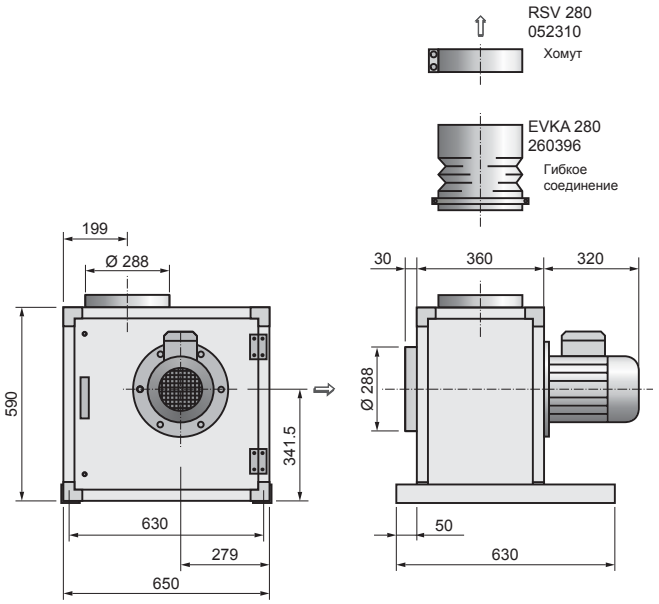

KATD 315-6 stb

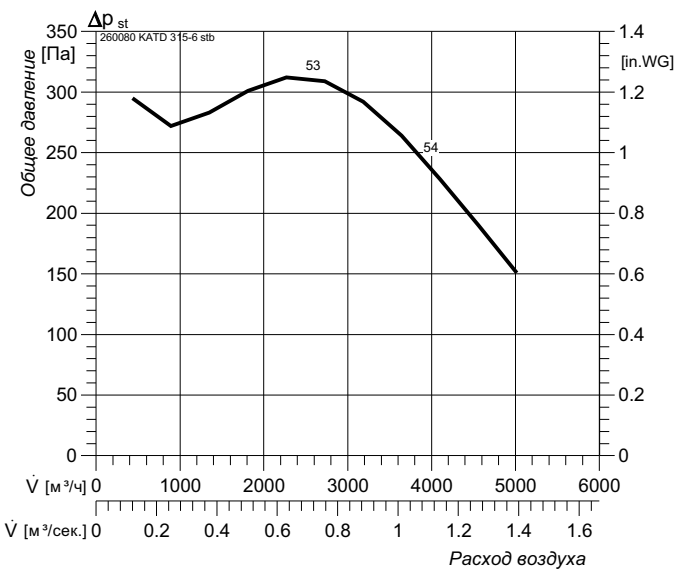

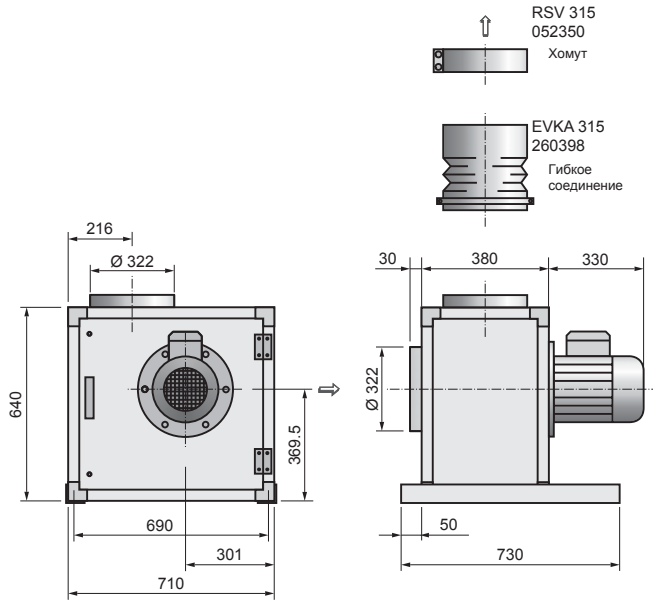

Наименование / Характеристика			KATD 280-4/6	KATD 315-6 stb
Напряжение питания		В, Гц	400, 50	400, 50
Потребляемая мощность		кВт	3 / 0.9	1.1
Рабочий ток		А	6.7 / 3	3.6
Частота вращения		мин.-1	1450 / 980	830
Максимальная температура перемещаемого воздуха		°C	120	120
Класс защиты двигателя		IP	55	54
Вес		кг	66	66.4
Схема подключения			DU5	DS1
Регулятор скорости			-	STRS 4.0
Уровень звукового давления	На выходе*	дБ(А)	74	71
	На входе*		71	67
	К окружению*		62	53

*данные для 4-ой скорости вентилятора

Кухонные вентиляторы

KAFE 250-2 stb

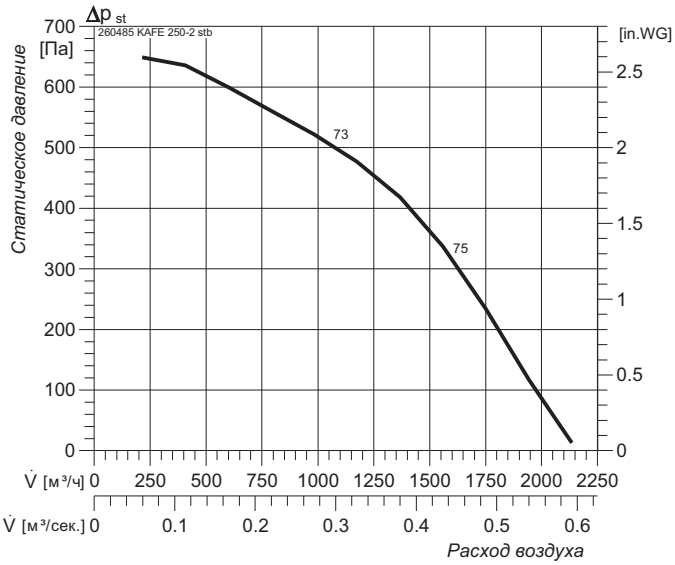

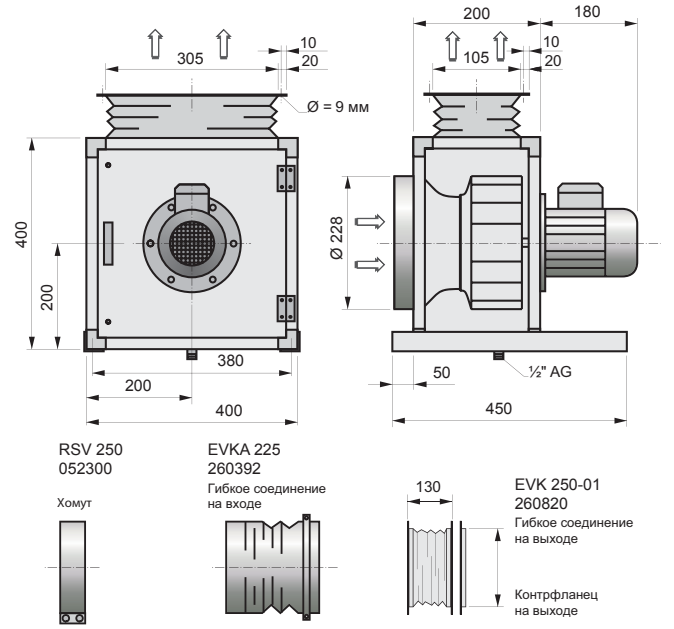

KAFD 250-2 stb

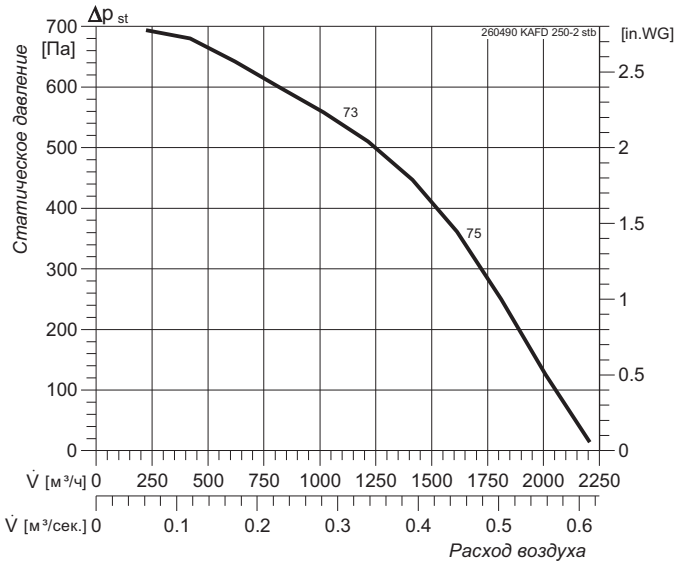

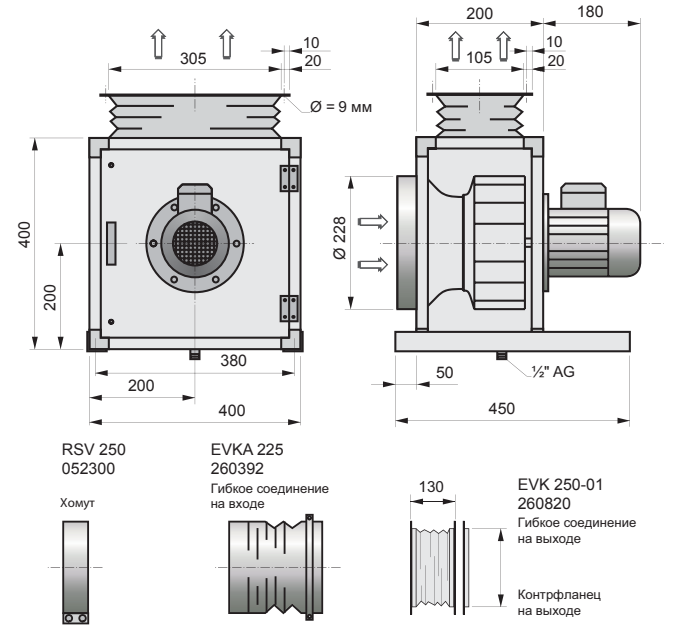

Наименование / Характеристика			KAFE 250-2 stb	KAFD 250-2 stb
Напряжение питания		В, Гц	230, 50	400, 50
Потребляемая мощность		кВт	0.48	0.55
Рабочий ток		А	3.3	1.67
Частота вращения		мин.-1	2640	2730
Максимальная температура перемещаемого воздуха		°C	120	120
Класс защиты двигателя		IP	54	54
Вес		кг	30	28
Схема подключения			E13	DS1
Регулятор скорости			STR 3.5	STRS 2.5
Уровень звукового давления	На выходе*	дБ(А)	85	85
	На входе*		80	80
	К окружению*		73	73

*данные для 4-ой скорости вентилятора

KAFE 280-2 stb

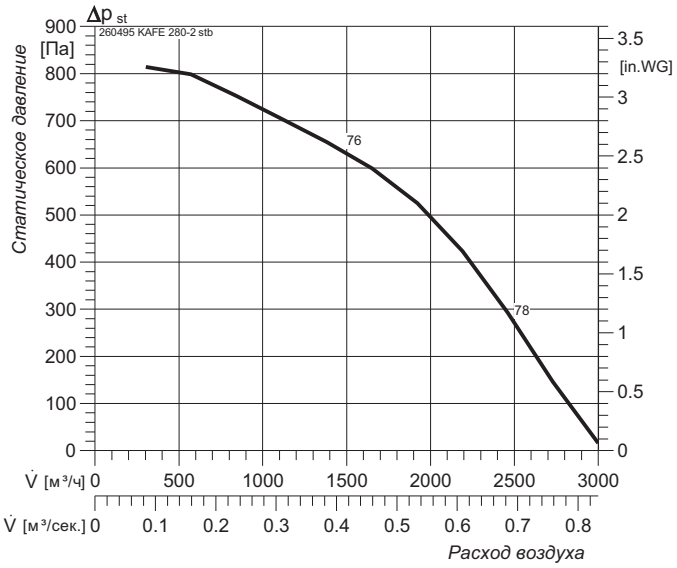

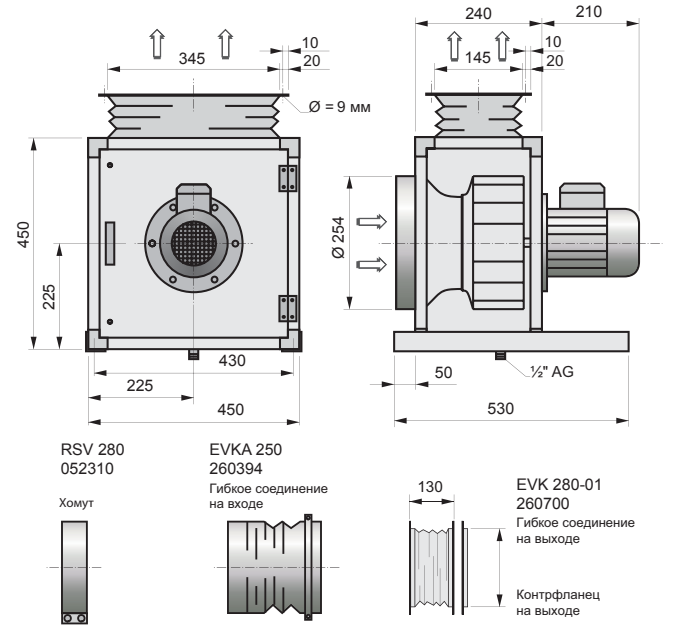

KAFD 280-2 stb

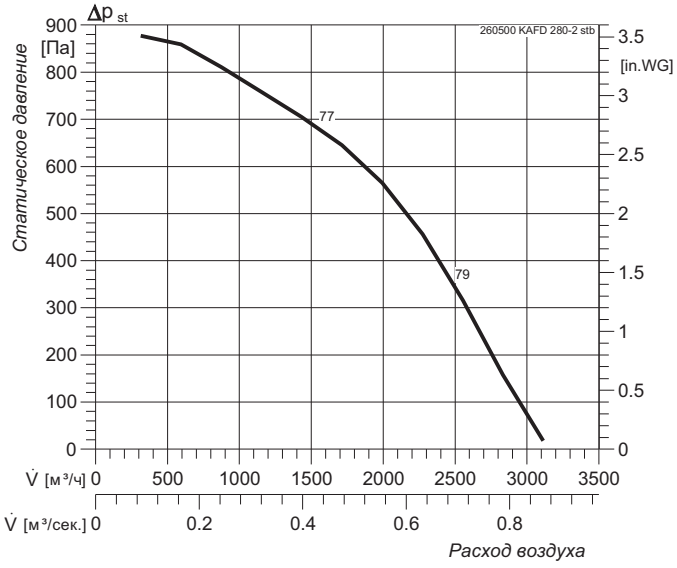

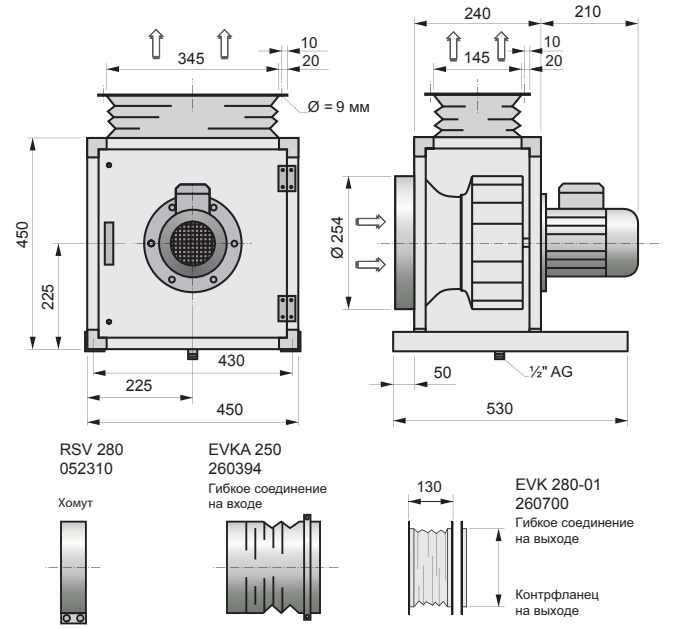

Наименование / Характеристика			KAFE 280-2 stb	KAFD 280-2 stb
Напряжение питания		В, Гц	230, 50	400, 50
Потребляемая мощность		кВт	0.65	0.75
Рабочий ток		А	4.1	1.96
Частота вращения		мин.-1	2640	2740
Максимальная температура перемещаемого воздуха		°C	120	120
Класс защиты двигателя		IP	54	54
Вес		кг	38	36
Схема подключения			E13	DS1
Регулятор скорости			STR 5.0	STRS 2.5
Уровень звукового давления	На выходе*	дБ(А)	88	89
	На входе*		85	86
	К окружению*		76	77

*данные для 4-ой скорости вентилятора

Кухонные вентиляторы

KAFE 315-2 stb

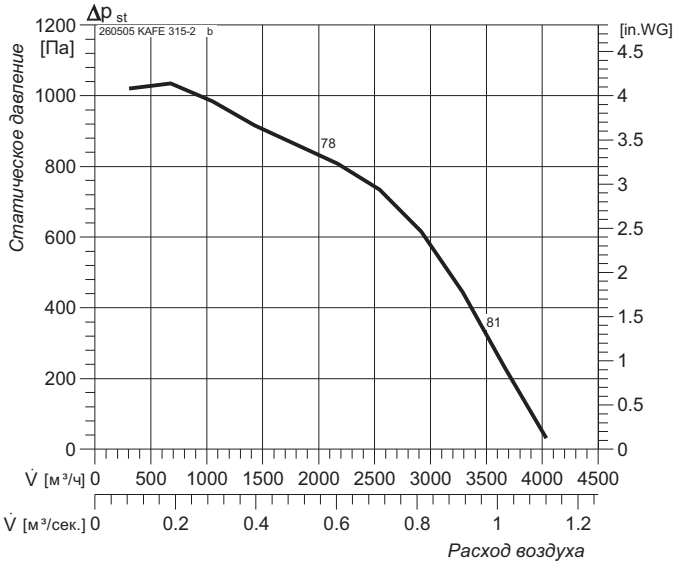

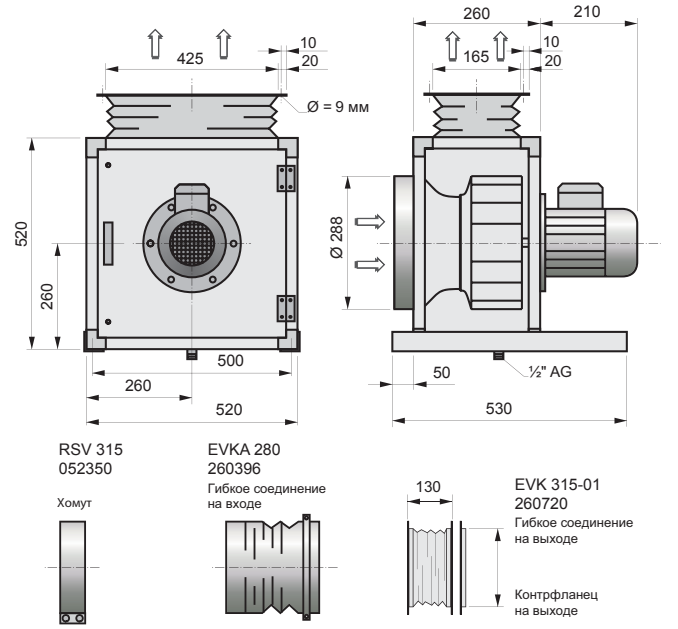

KAFD 315-2 stb

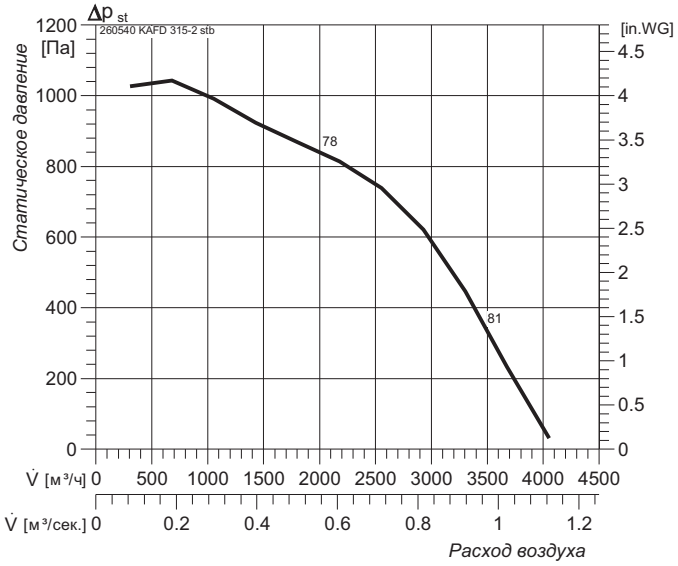

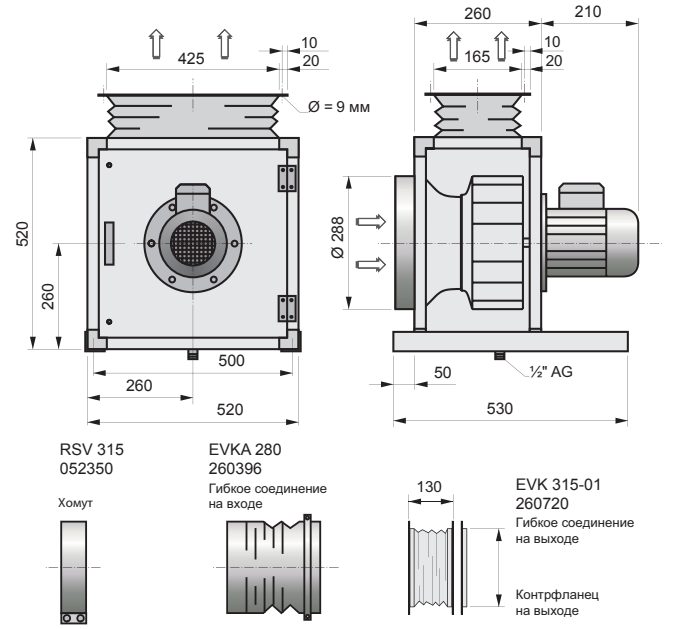

Наименование / Характеристика			KAFE 315-2 stb	KAFD 315-2 stb
Напряжение питания		В, Гц	230, 50	400, 50
Потребляемая мощность		кВт	0.95	1.1
Рабочий ток		А	6.1	2.6
Частота вращения		мин.-1	2660	2670
Максимальная температура перемещаемого воздуха		°C	120	120
Класс защиты двигателя		IP	54	54
Вес		кг	46	44
Схема подключения			E13	DS1
Регулятор скорости			STR 7.5	STRS 4.0
Уровень звукового давления	На выходе*	дБ(А)	96	96
	На входе*		92	92
	К окружению*		78	78

*данные для 4-ой скорости вентилятора

KAFE 315-4 stb

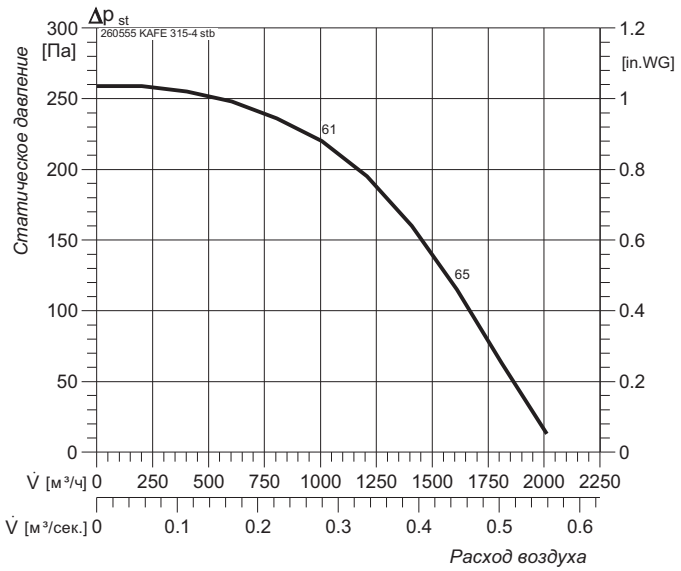

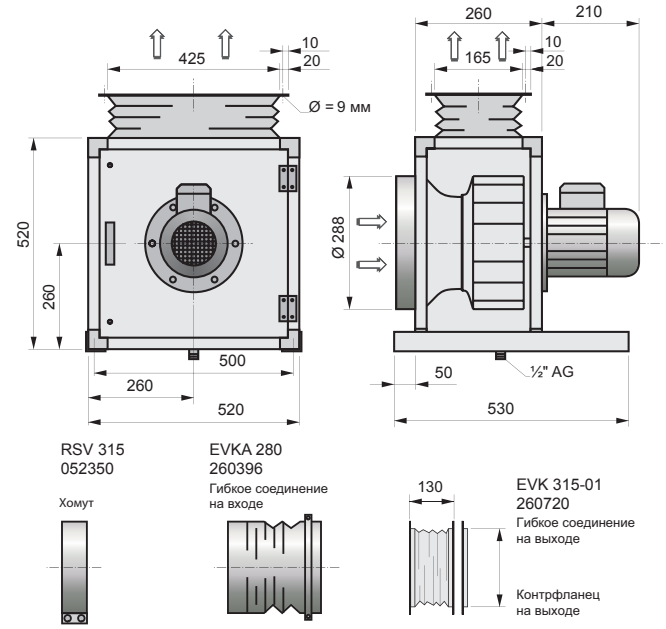

KAFD 315-4 stb

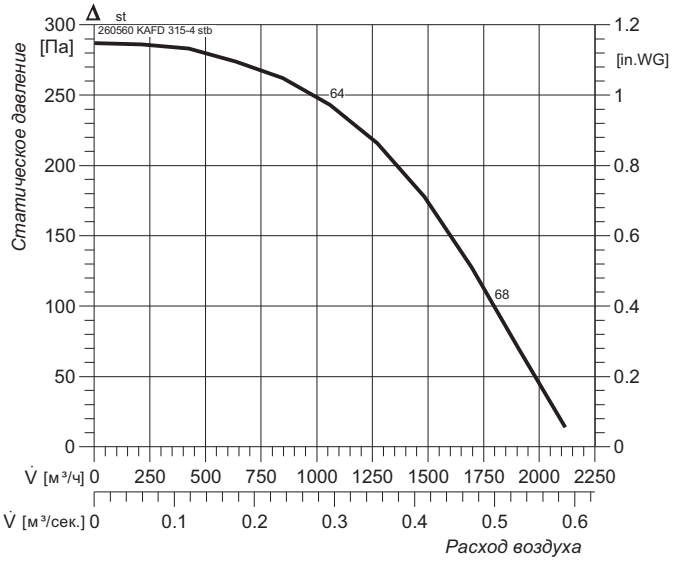

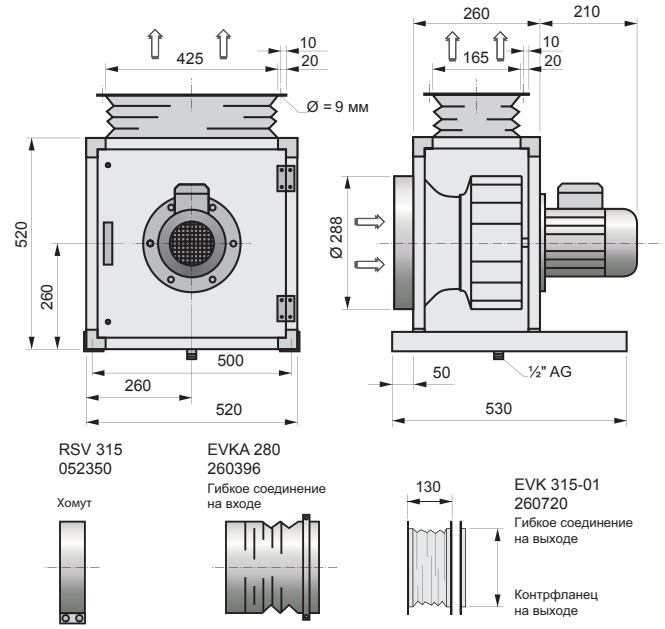

Наименование / Характеристика			KAFE 315-4 stb	KAFD 315-4 stb
Напряжение питания		В, Гц	230, 50	400, 50
Потребляемая мощность		кВт	0.3	0.37
Рабочий ток		А	2.1	1.39
Частота вращения		мин.-1	1330	1360
Максимальная температура перемещаемого воздуха		°C	120	120
Класс защиты двигателя		IP	54	54
Вес		кг	44	42
Схема подключения			E13	DS1
Регулятор скорости			STR 2.2	STR 1.5
Уровень звукового давления	На выходе*	дБ(А)	79	82
	На входе*		75	78
	К окружению*		61	64

*данные для 4-ой скорости вентилятора

Кухонные вентиляторы

KAFE 355-4 stb

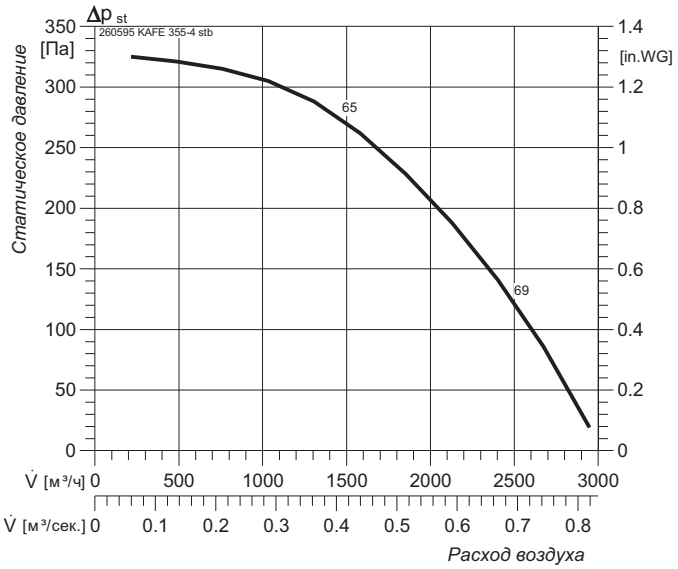

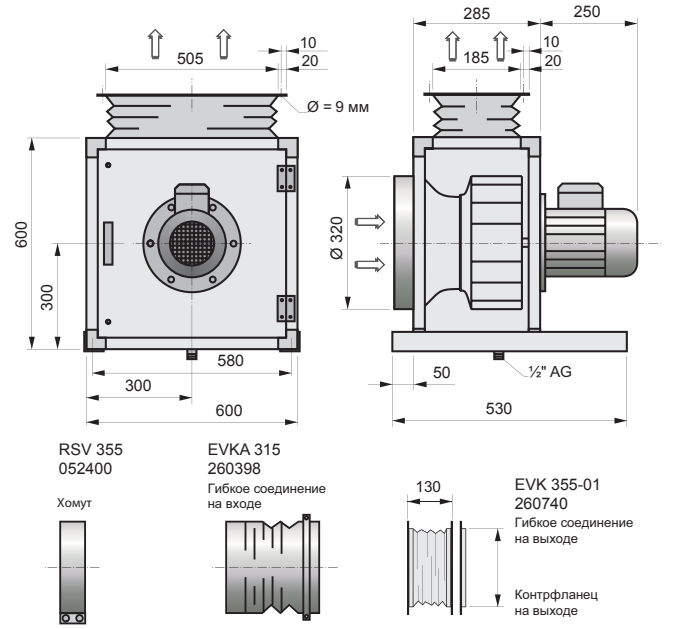

KAFD 355-4 stb

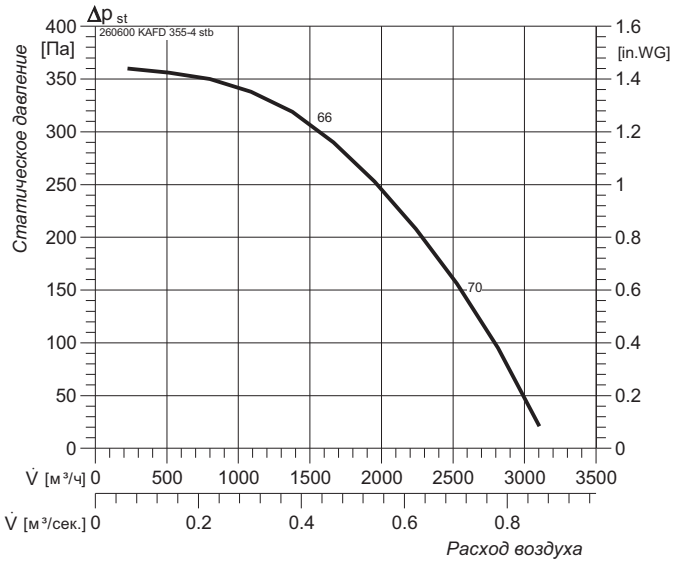

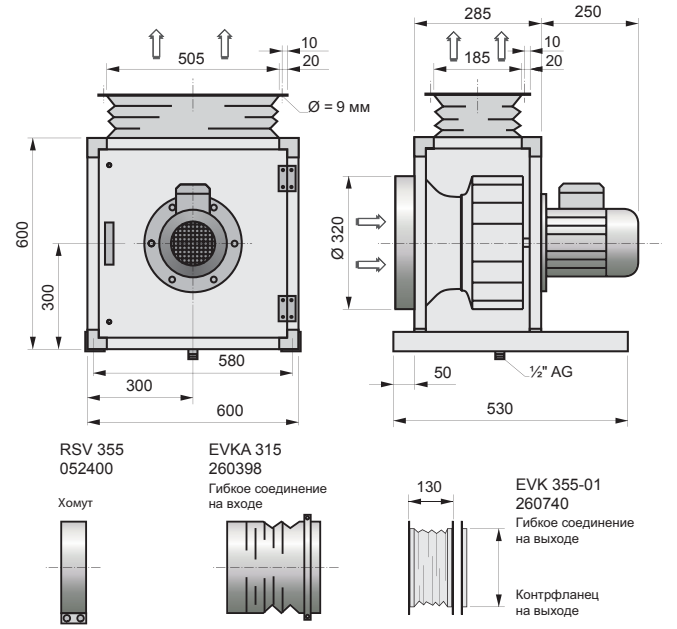

Наименование / Характеристика			KAFE 355-4 stb	KAFD 355-4 stb
Напряжение питания		В, Гц	230, 50	400, 50
Потребляемая мощность		кВт	0.3	0.55
Рабочий ток		А	2.1	1.39
Частота вращения		мин.-1	1330	1360
Максимальная температура перемещаемого воздуха		°C	120	120
Класс защиты двигателя		IP	54	54
Вес		кг	50	48
Схема подключения			E13	DS1
Регулятор скорости			STR 2.2	STRS 1.5
Уровень звукового давления	На выходе*	дБ(А)	82	83
	На входе*		79	80
	К окружению*		65	66

*данные для 4-ой скорости вентилятора

KAFE 400-4 stb

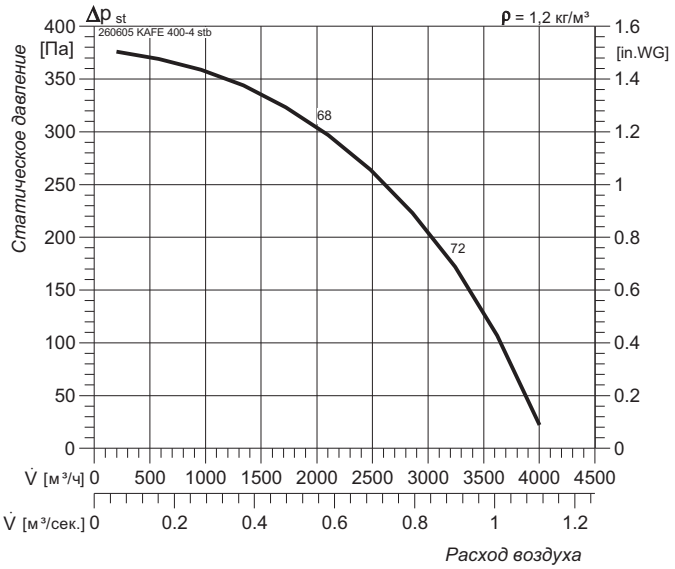

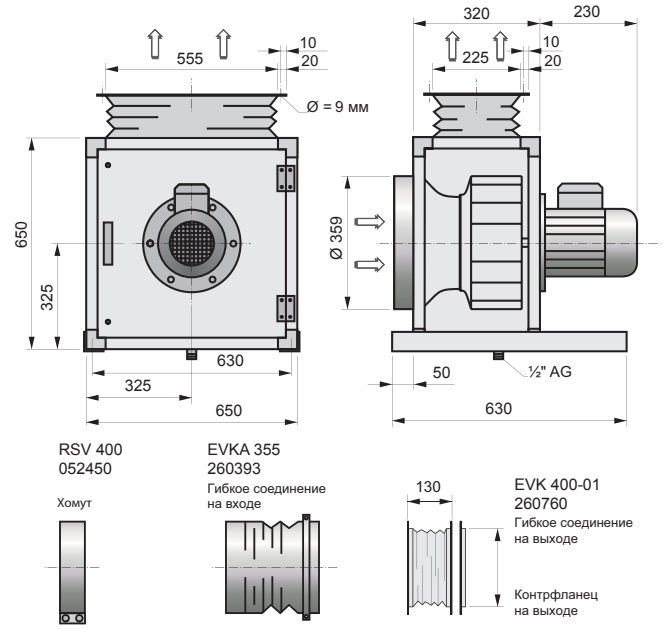

KAFD 400-4 stb

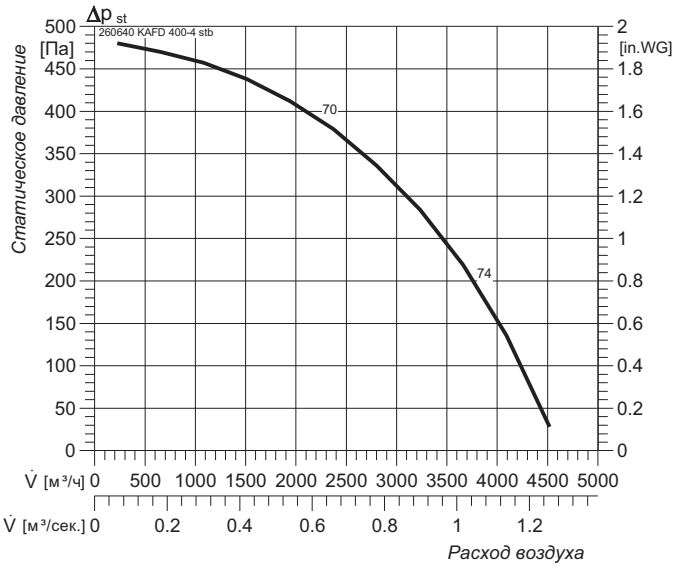

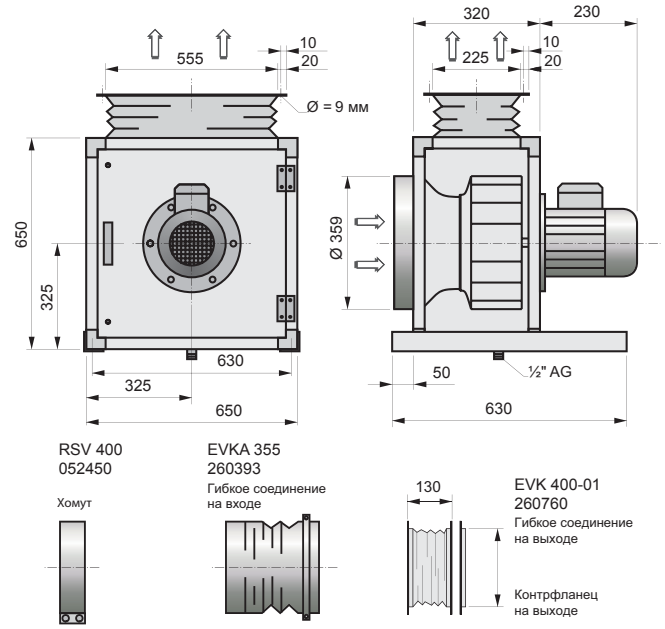

Наименование / Характеристика			KAFE 400-4 stb	KAFD 400-4 stb
Напряжение питания		В, Гц	230, 50	400, 50
Потребляемая мощность		кВт	0.65	0.75
Рабочий ток		А	4.4	2.5
Частота вращения		мин.-1	1250	1350
Максимальная температура перемещаемого воздуха		°C	120	120
Класс защиты двигателя		IP	54	54
Вес		кг	62	53.4
Схема подключения			E13	DS1
Регулятор скорости			STR 5.0	STRS 2.5
Уровень звукового давления	На выходе*	дБ(А)	86	88
	На входе*		85	87
	К окружению*		68	70

*данные для 4-ой скорости вентилятора

Кухонные вентиляторы

KAFE 450-4 stb

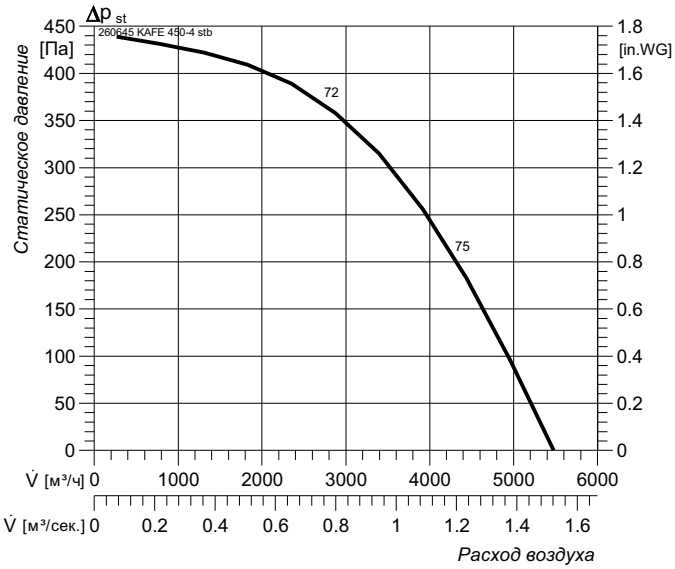

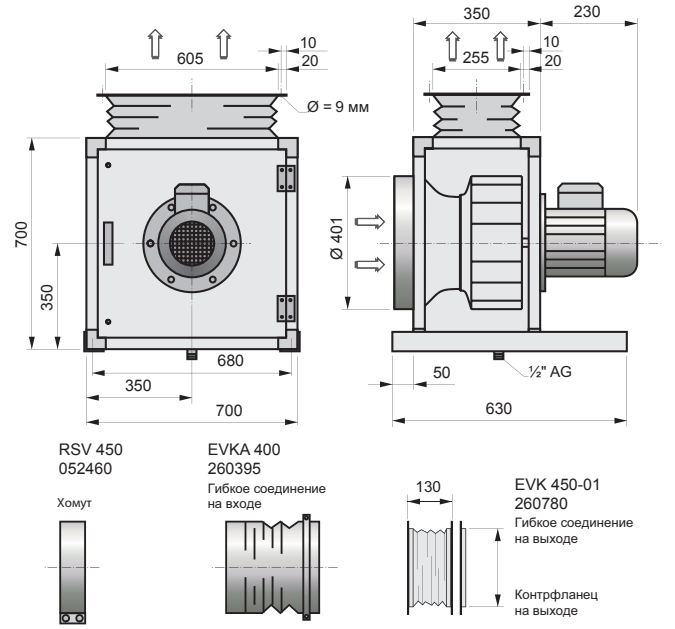

KAFD 450-4 stb

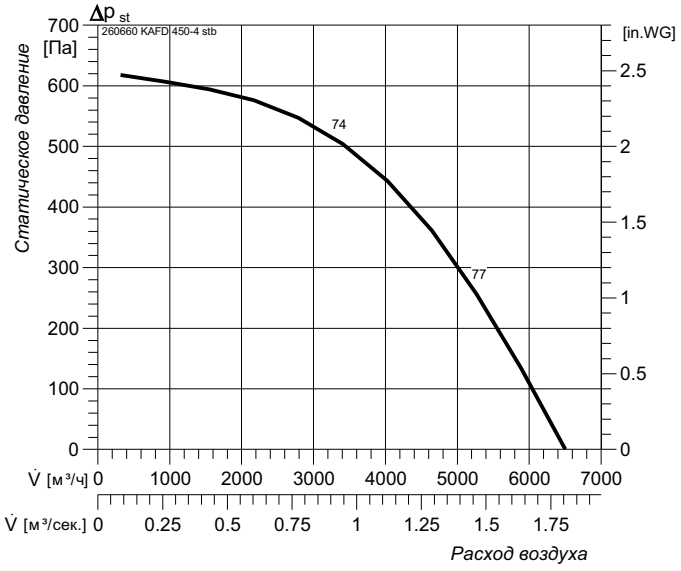

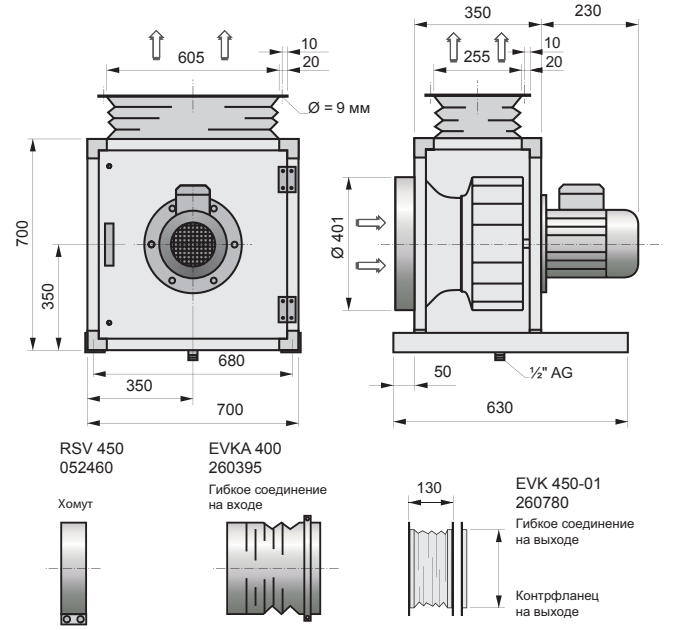

Наименование / Характеристика			KAFE 450-4 stb	KAFD 450-4 stb
Напряжение питания		В, Гц	230, 50	400, 50
Потребляемая мощность		кВт	0.96	1.1
Рабочий ток		А	6.7	3.3
Частота вращения		мин.-1	1180	1350
Максимальная температура перемещаемого воздуха		°C	120	120
Класс защиты двигателя		IP	54	54
Вес		кг	78	76
Схема подключения			E13	DS1
Регулятор скорости			STR 7.5	STRS 4.0
Уровень звукового давления	На выходе*	дБ(А)	90	92
	На входе*		89	91
	К окружению*		72	74

*данные для 4-ой скорости вентилятора

KAFD 500-4 stb

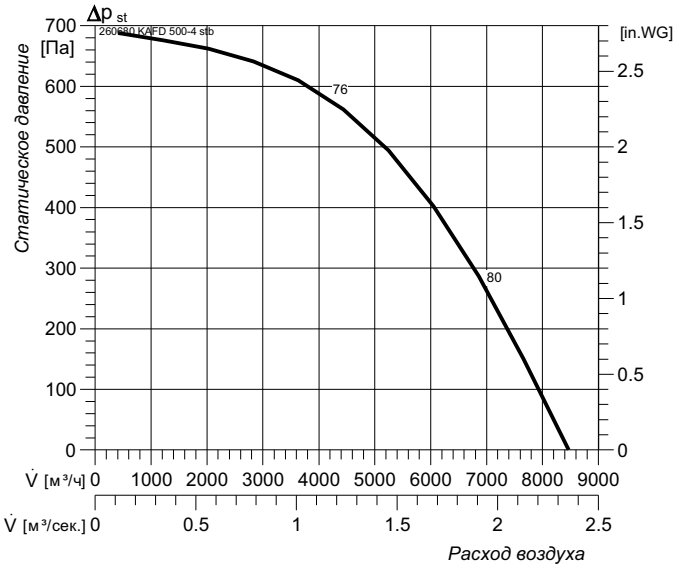

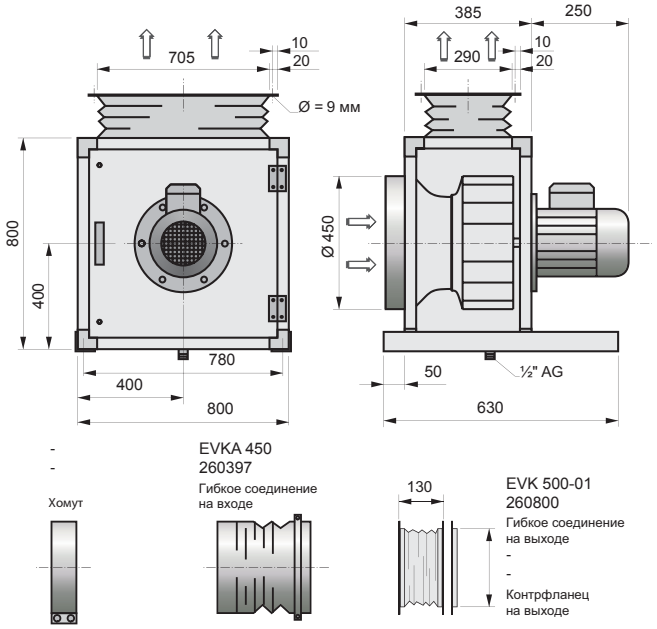

Наименование / Характеристика			KAFD 500-4 stb
Напряжение питания		В, Гц	400, 50
Потребляемая мощность		кВт	1.5
Рабочий ток		А	4.3
Частота вращения		мин.-1	1330
Максимальная температура перемещаемого воздуха		°C	120
Класс защиты двигателя		IP	54
Вес		кг	91
Схема подключения			DS1
Регулятор скорости			STRS 6.0
Уровень звукового давления	На выходе*	дБ(А)	94
	На входе*		93
	К окружению*		76

*данные для 4-ой скорости вентилятора

Для заметок

Даичи-Астрахань
Адрес: 414040, Астрахань,
ул. Адмиралтейская, д. 46, литер-В, пом. 7
Телефон: (8512) 54-70-35, (8512) 54-70-35
info@astrakhan.daichi.ru

Даичи-Байкал
Адрес: 664007, Иркутск,
ул.Советская, д. 55, корп. А, оф. 215
Телефон: (3952) 207-104
info@irk.daichi.ru

Даичи-Балтика
Адрес: 236040, Калининград,
ул. Больничная, д. 24, оф. 48а-49а
Телефон: (4012) 53-93-42
info@baltika.daichi.ru

Даичи-Владивосток
Адрес: 690091, Владивосток,
ул. Набережная, 20, оф. 317, 318
Телефон: (423) 241-05-30
info@vl.daichi.ru

Даичи-Волга
Адрес: 445037, Тольятти,
ул. Новый проезд, д. 3, оф. 227
Телефон: (8482) 200-145
info@volga.daichi.ru

Даичи-Волгоград
Адрес: 400137, Волгоград,
бульвар 30-летия Победы, д. 21, оф. 411
Телефон: (8442) 48-19-88
info@volgograd.daichi.ru

Даичи-Казань
Адрес: 420107, Казань,
ул. Спартаковская, 23, оф. 308
Телефон: (843) 278-06-46
info@kazan.daichi.ru

Даичи-Красноярск
Адрес: 660049, Красноярск,
ул.Карла Маркса, д. 78, оф. Б404
Телефон: (391) 227-78-65
info@krsk.daichi.ru

Даичи-Нижний Новгород
Адрес: 603000, Н. Новгород,
ул. Новая, д. 32, пом. 1
Телефон: (831) 42-88-966
info@nnov.daichi.ru

Даичи-Омск
Адрес: 644024, Омск,
ул. Жукова, 25, оф. 7
Телефон: (3812) 510-663
info@omsk.daichi.ru

Даичи-Ростов
Адрес: 344065, Ростов-на-Дону,
ул. 50-летия Ростсельмаша, 1/52, оф. 316
Телефон: (863) 203-71-61
info@rostov.daichi.ru

Даичи-Сибирь
Адрес: 630007, Новосибирск,
ул. Коммунистическая, д. 2, оф. 710
Телефон: (383) 328-08-04
info@nsk.daichi.ru

Даичи-Сочи
Адрес: 354057, Сочи,
ул. Туапсинская, 7, оф. 16
Телефон: (862) 261-64-63
info@sochi.daichi.ru

Даичи-Урал
Адрес: 620026, Екатеринбург,
ул. Бажова, 136, оф. 3
Телефон: (343) 2627959
info@ural.daichi.ru

Даичи-Уфа
Адрес: 450005, Уфа,
ул. Революционная, д. 97/99
Телефон: (347) 273-57-36
(347) 273-93-71
MBiktimirov@ufa.daichi.ru

Даичи-Хабаровск
Адрес: 680000, Хабаровск,
ул. Тургенева, 34
Телефон: (4212) 41-01-14
(4212) 41-01-81
info@khb.daichi.ru

Даичи-Черноземье
Адрес: 394018, Воронеж,
ул. Никитинская, д. 52, оф. 302-304
Телефон: (473) 277-12-40
(473) 277-89-65, (473) 261-16-70
info@vrn.daichi.ru

Даичи-Юг
Адрес: 350000, Краснодар,
ул. Аэродромная, 19
Телефон: (861) 210-06-20
info@krd.daichi.ru

За более подробной информацией можно обратиться:

Дилер:

Daichi, дистрибьютор Wolter, Stormann
123022, Москва, Звенигородское ш., 9
e-mail: info@daichi.ru
www.daichi.ru